Vacuostato pneumatico

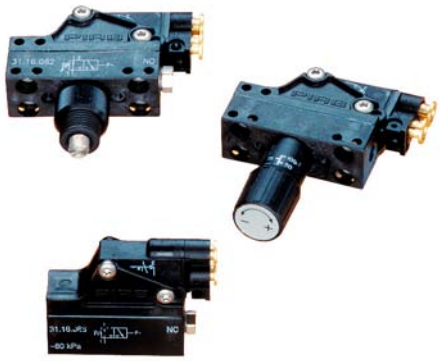

- Converte un segnale di vuoto in un segnale pneumatico
- La membrana di vuoto è collegata direttamente ad un interruttore pneumatico
- Disponibile con livello di vuoto pretarato o regolabile

Caratteristiche tecniche

Descrizione	Unità	Valore
Range pressione	MPa	0.15–0.8
Pressione di alimentazione, max @ connessione vuoto	MPa	0.6
Materiale		PA, SS, NBR, POM, Al, CuZn
Temperatura di lavoro	°C	-10-60
Peso	g	39
Connessione aria compressa		2 x Ø4
Connessione vuoto	mm	M5

Caratteristiche tecniche specifiche

Descrizione	Unità	Valore					
		3116062	3116063	3116084	3116085	3116087	3116088
Regolazione soglia di intervento		Vite/Manopola	Vite/Manopola	Pretarato	Pretarato	Pretarato	Pretarato
Range segnale	-kPa	10–95	15–95	25±4	65±8	30±5	70±10
Funzione uscita		NO	NC	NO	NO	NC	NC
Isteresi	kPa	3	12	3	3	12	12

Caratteristiche soggette a variazioni senza preavviso.

Codici identificativi

	Descrizione	Cod. rif.
A	Vacuostato pneumatico NC regolabile con vite e manopola	3116062
A	Vacuostato pneumatico NC regolabile con vite e manopola	3116063
B	Vacuostato pneumatico NO pretarato, 25 -kPa	3116084
B	Vacuostato pneumatico NO pretarato, 65 -kPa	3116085
B	Vacuostato pneumatico NC pretarato, 30 -kPa	3116087
B	Vacuostato pneumatico NC pretarato, 70 -kPa	3116088

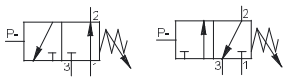

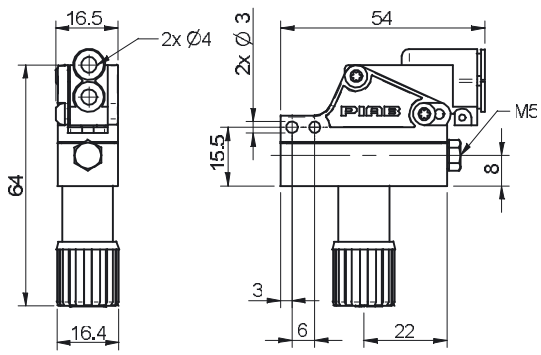

A Manopola

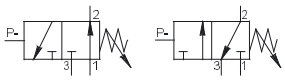

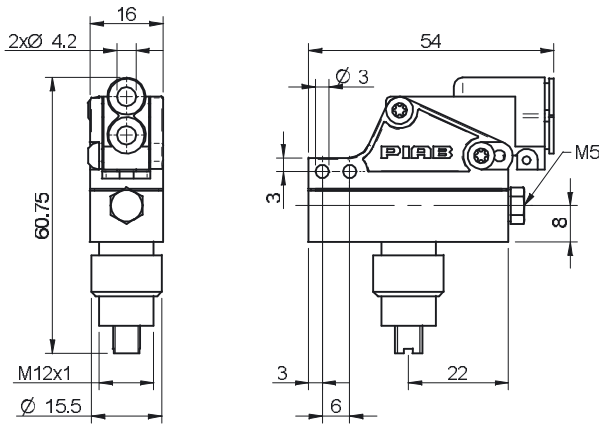

A Vite

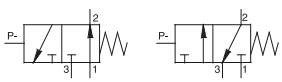

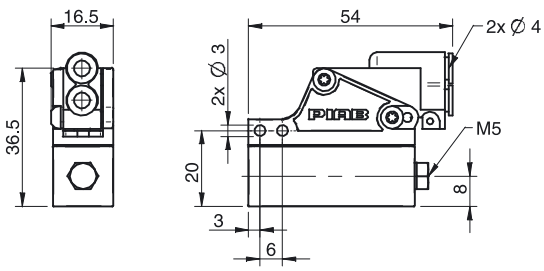

B

Codici identificativi accessori

Descrizione	Cod. rif.
Kit connettori per vacuostato	0100488

Contenuto: Nipplo G1/8" lungo, connettore tubo 4/2 M5. Materiale: Ottone nichelato, SS, PA66, NBR, PA6. Adattabile a tutti i vacuostati regolabili e pretarati.

Mini vacuostati VS4118/VS4128

- Vacuostato pretarato con uscita digitale.
- Design robusto e compatto con connettore angolare 90° girevole per agevolarne l'installazione.
- Il VS4118 permette i funzionamenti PNP NO/NC oppure NPN NO/NC.
- Il VS4128 è congliato per I/Os. Disponibile in verisione PNP NO oppure NPN NO.
- Possibilità di collegamento seriale con altre unità mediante connettore a T con uscita segnale comune (VS4128 PNP).

Caratteristiche tecniche

Descrizione	Unità	Valore
Pressione di alimentazione max @ connessione vuoto	MPa	0.6
Materiale		AL, SS, CuZn, PA
Temperatura di lavoro	°C	-25 – 85
Peso	g	23
Connessione, vuoto		G1/8"
Funzione		NO/NC
Isteresi	kPa	8
Tensione di alimentazione	VDC	24 (12-30)
Classe di protezione		IP65
Assorbimento, induttivo max.	A	0.1
Corrente, resistività max.	A	0.4
Caduta di tensione, max (100mA/24V carico induttivo)	VDC	0.055
Tempo di risposta	ms	4
Display		Indicatore a LED

Caratteristiche tecniche specifiche

Descrizione	Unità	Valore					
		0110630	0110631	0124450	0110730	0110731	0110732
Range segnale	-kPa	30±4	50±4	50±4	30±4	50±4	70±4
Connessione elettrica		M12 4-pin	M12 4-pin	M12 4-pin	M8 3-pin	M8 3-pin	M8 3-pin
Dimensioni, WxDxH	mm	52x16x17	52x16x17	52x16x17	47.6x16x17	47.6x16x17	47.6x16x17

Caratteristiche soggette a variazioni senza preavviso.

Codici identificativi

	Descrizione	Cod. rif.
A	Vacuostato VS4128 30 -kPa, M12 PNP NO	0110630
A	Vacuostato VS4128 50 -kPa, M12 PNP NO	0110631
A	Vacuostato VS4128 50 -kPa, M12 NPN NO	0124450
B	Vacuostato VS4118 30 -kPa, M8 PNP/NPN NO/NC	0110730
B	Vacuostato VS4118 50 -kPa, M8 PNP/NPN NO/NC	0110731
B	Vacuostato VS4118 70 -kPa, M8 PNP/NPN NO/NC	0110732

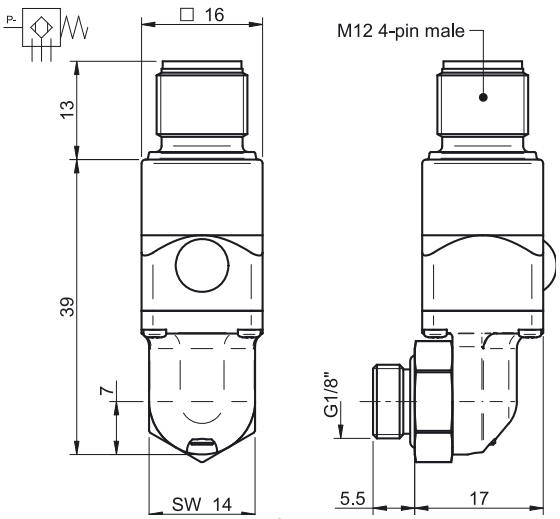

A

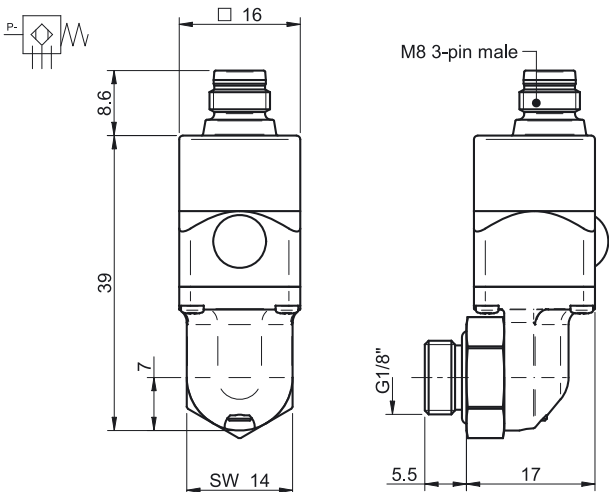

B

Codici identificativi, accessori

Descrizione	Cod. rif.
Cavo M8 3-pin femmina L=2m	0108141

Connettore a T M12

- Consente la connessione seriale tra due o più vacuostati VS4128, con uscita comune per PLC o dispositivo BUS-I/O
- Istallazione semplice e veloce attraverso connettore M12 maschio femmina
- Ideale se il PLC o il BUS-I/O è dotato di una sola porta di ingresso per ricevere segnali da un impianto di vuoto con più vacuostati

Caratteristiche tecniche

Descrizione	Unità	Valore
Materiale		TPU, Zn
Temperatura di lavoro	°C	-25 – 90
Peso	g	25
Tensione di alimentazione massima	VDC	60
Classe di protezione		IP65
Corrente massima	A	4
Umidità	%RH	90
Connessione elettrica		3x M12 4-pin
Dimensioni, LxPxH	mm	56x14.7x33

Codici identificativi

Descrizione	Cod. rif.
Connettore a T M12 maschio, 2xM12 femmina	0119558

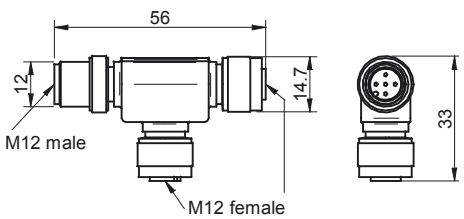

Codici identificativi, accessori

Descrizione	Cod. rif.
Cavo M12 4-pin femmina, M12 4-pin maschio, PUR, L=2	0118322

Caratteristiche soggette a variazioni senza preavviso.

Vacuostato miniaturizzato pretarato VS4015/VS4016

- Vacuostato pretarato con uscita digitale
- Dimensioni e peso ridottissimi con connessione ad innesto rapido o filetatta
- Funzione in uscita PNP NO/NC o NPN NO/NC

Caratteristiche tecniche

Descrizione	Unità	Valore
Pressione di alimentazione max @ connessione vuoto	MPa	0.2
Materiale		PA, TPU, SS, CuZn(Au)
Temperatura di lavoro	°C	-25 – 85
Peso	g	5
Funzione		NO/NC
Isteresi	kPa	6 ± 1
Tensione di alimentazione	VDC	24 (12-30)
Classe di protezione		IP40
Assorbimento, induttivo max.	A	0.1
Assorbimento, resistivo max.	A	0.4
Caduta di tensione, max (100mA/24V carico induttivo)	VDC	0.055
Tempo di risposta	ms	4
Display		Indicatore a LED
Connessione elettrica		M8 3-pin

Caratteristiche tecniche specifiche

Descrizione	Unità	Valore					
		0110245	0110246	0110247	0110248	0110249	0110250
Connessione, vuoto	mm	Ø6			G1/8"		
Range segnale	-kPa	30 +5/-3	50 +5/-3	70 +5/-3	30 +5/-3	50 +5/-3	70 +5/-3
Dimensioni, LxPxH	mm	16x16x22.3			16x16x21.5		

Codici identificativi

	Descrizione	Cod. rif.
A	Vacuostato VS4015, Ø6, 30 -kPa	0110245
A	Vacuum switch VS4015, Ø6, 50 -kPa	0110246
A	Vacuostato VS4015, Ø6, 70 -kPa	0110247
B	Vacuostato VS4016, G1/8" maschio, 30 -kPa	0110248
B	Vacuum switch VS4016, G1/8" male, 50 -kPa	0110249
B	Vacuostato VS4016, G1/8" maschio, 70 -kPa	0110250

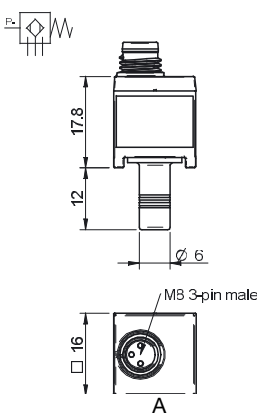

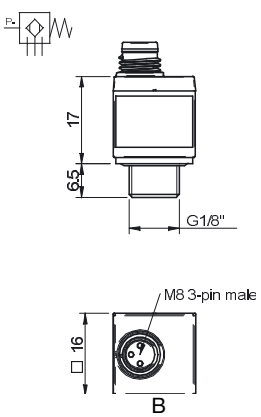

Codici identificativi accessori

Descrizione	Cod. rif.
Cavo M8 3-pin femmina L=2m	0108141

Vacuostato elettromeccanico

- Converte un segnale di vuoto in un segnale elettrico, VAC o VDC
- La membrana di vuoto è collegata direttamente ad un interruttore elettromeccanico
- Incluso cavo di collegamento con terminali liberi
- Disponibile nelle versioni con intervento grado di vuoto pretarato o regolabile

Caratteristiche tecniche

Descrizione	Unità	Valore
Pressione di alimentazione max @ connessione vuoto	MPa	0.6
Materiale		PBTP, PVC, PA, SS, NBR, POM, Al, CuZn
Temperatura di lavoro	°C	-20 – 80
Peso	g	62
Connessione, vuoto	mm	M5
Funzione		NO/NC
Isteresi	kPa	10
Cavo		3 x 0.75 mm2 x 0.5 m
Tensione di alimentazione max	VAC/VDC	250/30
Classe di protezione		IP67
Assorbimento, max	A	5

Caratteristiche tecniche specifiche

Descrizione	Unità	Valore		
		3116061	3116095	3116096
Regolazione livello di vuoto		Vite/Manopola	Pretarato	Pretarato
Range segnale	-kPa	15–95	25±5	65±10
Dimensioni, LxPxH	mm	48x16.5x64.5	48x16.5x44.5	48x16.5x44.5

Note:

NO, Normalmente aperto, in un circuito elettrico corrisponde ad un interruttore aperto che non consente il passaggio della corrente.

NO, Normalmente aperto, in un circuito pneumatico corrisponde ad una valvola aperta che consente il passaggio dell'aria.

Caratteristiche soggette a variazioni senza preavviso.

Codici identificativi

	Descrizione	Cod. rif.
A	Vacuostato elettromeccanico regolabile con vite e manopola	3116061
B	Vacuostato elettromeccanico pretarato, 25 -kPa	3116095
B	Vacuostato elettromeccanico pretarato, 65 -kPa	3116096

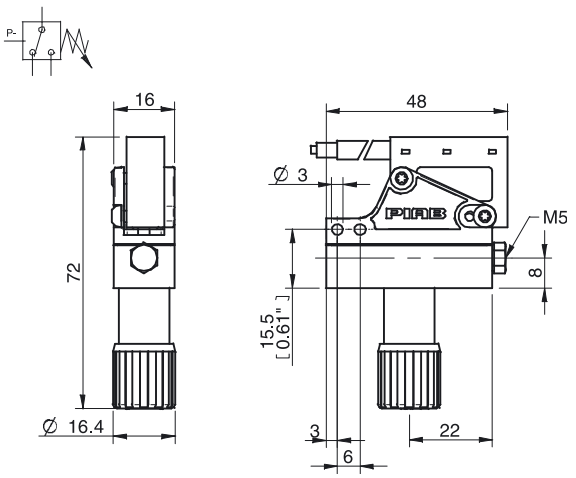

A

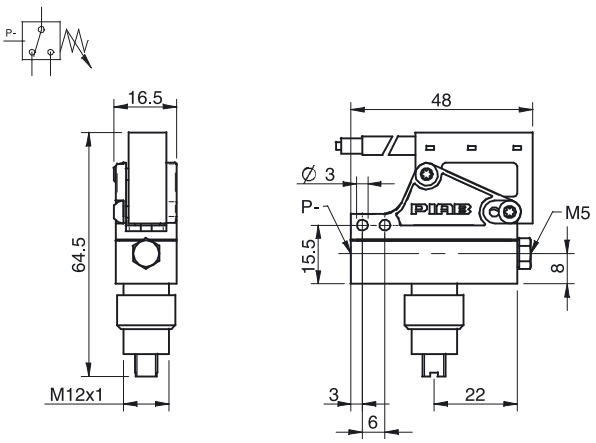

B

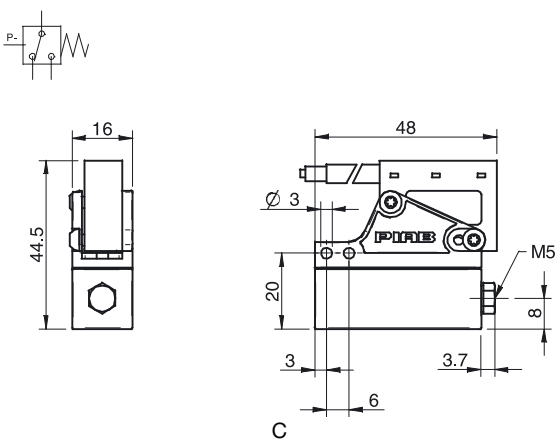

C

Codici identificativi accessori

Descrizione	Cod. rif.
Kit connettori per vacuostato	0100488

Contenuto: Nipplo G1/8" lungo, connettore tubo 4/2 M5. Materiale: Ottone nichelato, SS, PA66, NBR, PA6. Adattabile a tutti i vacuostati regolabili e pretarati.

Vacuostato induttivo universale

- Converte un segnale di vuoto in un segnale digitale elettrico, 24 VDC
- La membrana di vuoto è collegata direttamente ad un interruttore di prossimità induttivo
- Incluso cavo di collegamento con terminali liberi
- Funzioni in uscita PNP NO/NC o NPN NO/NC
- Il vacuostato deve essere posto in serie al carico

Caratteristiche tecniche

Descrizione	Unità	Valore
Pressione di alimentazione, max @ connessione vuoto	MPa	0.6
Materiale		PBTP, PVC, PA, SS, NBR, POM, Al, CuZn
Temperatura di lavoro	°C	-25–80
Peso	g	71
Funzione		PNP NO/NC, NPN NO/NC
Isteresi	kPa	2
Cavo		2 x 0.14 mm^2 x 2m
Tensione di alimentazione	VDC	24 (5–36)
Classe di protezione		IP67
Corrente max. in uscita	A	0.2
Caduta di tensione max	VDC	4.6

Caratteristiche tecniche specifiche

Descrizione	Unità	Valore			
		0104350	3116064	3116089	3116090
Regolazione soglia di intervento		Manopola		Pretarato	
Connessione vuoto	mm	Ø6	M5		
Range segnale	-kPa	10–95		10±1	30±3
Dimensioni, LxPxH	mm	48.5x16.5x63.8	47.5x16.5x63.8	47.5x16.5x36.5	

Supplemento 1

PNP NO = Normalmente aperto, Coll. Positivo. Quando l'interruttore è attivo, la porta alla corrente di alimentazione (+) chiude il contatto trasmettendo il segnale.

PNP NC = Normalmente chiuso, Coll. Positivo. Quando l'interruttore è attivo, la porta alla corrente di alimentazione (+) apre il contatto interrompendo il segnale.

NPN NO = Normalmente aperto, Coll. Negativo. Quando l'interruttore è attivo, la porta al potenziale di massa (-) chiude il contatto trasmettendo il segnale.

NPN NC = Normalmente chiuso, Coll. Negativo. Quando l'interruttore è attivo, la porta al potenziale di massa (-) apre il contatto interrompendo il segnale.

Note: NO, Normalmente aperto, in un circuito elettrico corrisponde ad un interruttore aperto che non consente il passaggio della corrente.NO, Normalmente aperto, in un circuito pneumatico corrisponde ad una valvola aperta che consente il passaggio dell'aria

Caratteristiche soggette a variazioni senza preavviso.

Codici identificativi

	Descrizione	Cod. rif.
A	Vacuostato induttivo universale regolabile con manopola	3116064
B	Vacuostato induttivo universale pretarato,10 -kPa	3116089
B	Vacuostato induttivo universale pretarato, 30 -kPa	3116090
C	Vacuostato induttivo universale regolabile con manopola Ø6	0104350

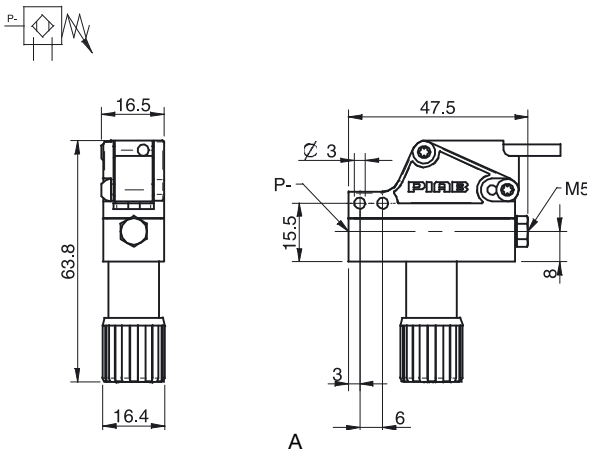

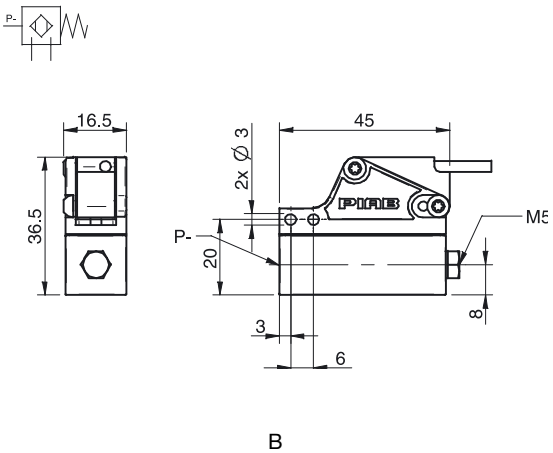

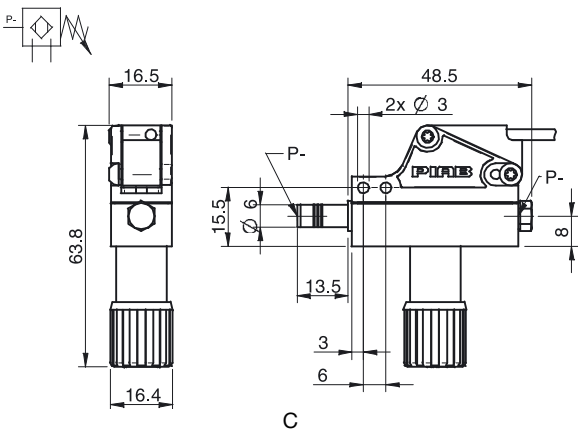

Codici identificativi accessori

Descrizione	Cod. rif.
Kit connettori per vacuostato	0100488

Contenuto: Nipplo G1/8" lungo, connettore tubo 4/2 M5. Materiale: Ottone nichelato, SS, PA66, NBR, PA6. Adattabile a tutti i vacuostati regolabili e pretarati.

Vacuostato con uscita analogica

- Converte un segnale di vuoto in un segnale analogico e in un segnale digitale regolabile
- Isteresi regolabile
- Incluso cavo di collegamento con terminali liberi

Caratteristiche tecniche

Descrizione	Unità	Valore
Pressione di alimentazione, max @ connessione vuoto	MPa	0.2
Materiale		PC, POM, NBR, SS
Temperatura di lavoro	°C	-20–70
Peso	g	50
Connessione vuoto	mm	Ø6/M5
Range segnale	-kPa	0–100
Funzione		NO
Isteresi	% F.S.	1–5
Tensione di alimentazione	VDC	24 (10,8-30)
Corrente in uscita	VDC	1–15
Classe di protezione		IP40
Corrente, max. in uscita	A	0.08
Corrente, max. uscita analogica (carico resistivo min. 5kΩ)	A	0.001
Caduta di tensione, max	VDC	4.6
Umidità	% RH	35–85
Tempo di risposta	ms	2
Accuratezza, @ 25°C	% F.S.	±3
Assorbimento max.	mA	17
Rigidità dielettrica	VAC	500
Resistenza di isolamento @ 500 VDC	MOhm	100
Resistenza alle vibrazioni, 1.5 mm, XYZ, 2 h	Hz	10–500
Connessione elettrica		M8 4-pin
Dimensioni, LxPxH	mm	26x15x60

Aria non lubrificata, gas non corrosivi compatibili con policarbonato e plastica acetalica.

Codici identificativi

Descrizione	Cod. rif.
Vacuostato con uscita analogica, PNP NO MM8	0107729
Vacuostato con uscita analogica, NPN NO MM8	0107730

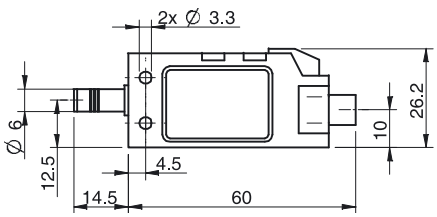

Vacuostato induttivo con display

- Converte dei segnali di vuoto regolati in 2 diversi segnali di uscita digitali
- Display digitale
- Cavo con connettore M8 incluso

Caratteristiche tecniche

Descrizione	Unità	Valore
Pressione di alimentazione max @ connessione vuoto	MPa	0.2
Materiale		PC, POM, NBR, Al
Temperatura di lavoro	°C	-20–60
Peso	g	52
Connessione, vuoto	mm	Ø6/M5
Range segnale	-kPa	0–100
Funzione		NO
Isteresi	% F.S.	2
Cavo	m	1.5
Tensione di alimentazione	VDC	12–24
Classe di protezione		IP40
Corrente max. in uscita	A	0.08
Umidità	% RH	35–85
Tempo di risposta	ms	2
Accuratezza, @ 25°C	% F.S.	±3
Assorbimento max.	mA	35
Rigidità dielettrica, 1 min	VAC	500
Resistenza di isolamento @ 500 VDC	MOhm	100
Display		Indicatore LEd, numerico
Connessione elettrica		M8 4-pin
Dimensioni, LxPxH	mm	25x10x53

Aria non lubrificata, gas non corrosivi compatibili con policarbonato e plastica acetalica.

Codici identificativi

Descrizione	Cod. rif.
Vacuostato induttivo con display, PNP NO DM8	0107732
Vacuostato induttivo con display, NPN NO DM8	0107733

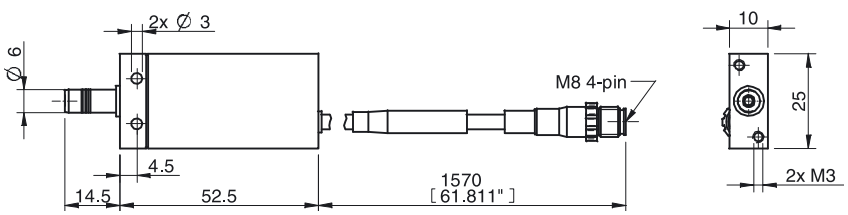

Caratteristiche soggette a variazioni senza preavviso.

Vacuostato induttivo miniaturizzato

- Converte un segnale di vuoto regolato in un segnale di uscita digitale
- Dimensioni e peso ridotti con connessione ad innesto rapido
- Cavo con connettore M8 incluso

Caratteristiche tecniche

Descrizione	Unità	Valore
Pressione di alimentazione max @ connessione vuoto	MPa	0.2
Materiale		PC, Al, SS
Temperatura di lavoro	°C	-100– 60
Peso	g	47
Connessione, vuoto	mm	Ø6/M5
Range segnale	-kPa	0–100
Funzione		NO PNP
Isteresi	% F.S.	2
Cavo	m	0.2
Tensione di alimentazione	VDC	24 (10.8–30)
Classe di protezione		IP40
Corrente max. in uscita	A	0.08
Umidità	% RH	35–85
Tempo di risposta	ms	1
Accuratezza @ 25°C	% F.S.	±3
Assorbimento max.	mA	20
Sovratensione massima	VDC	500
Isolamento @ 500 VDC	MOhm	100
Resistenza alle vibrazioni, 1.5 mm, XYZ, 2 h	Hz	10–55
Display		Indicatore LED
Connessione elettrica		M8 3-pin
Dimensioni, LxPxH	mm	20x10x27

Aria non lubrificata, gas non corrosivi compatibili con policarbonato e plastica acetalica.

Codici identificativi

Descrizione	Cod. rif.
Vacuostato induttivo miniaturizzato, PNP NO LM8	0107731

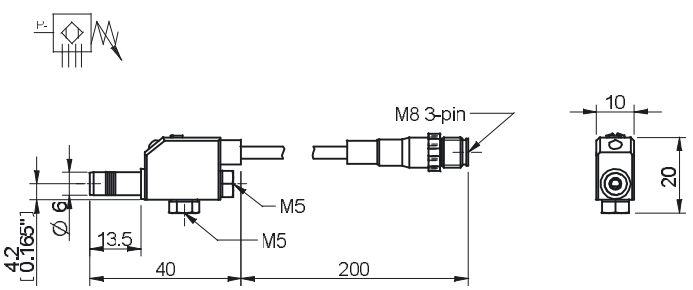

Vacuostato induttivo P2010

- Converte un segnale di vuoto o di pressione in un segnale di uscita digitale
- NC per i livelli di vuoto -100-(0)atm. NO per pressioni (0)atm-300
- Dimensioni e peso contenuti con connessione M5 e attaco girevole 90°
- Incluso cavo di collegamento con terminali liberi

Caratteristiche tecniche

Descrizione	Unità	Valore
Pressione di alimentazione max @ connessione vuoto	MPa	0.6
Materiale		PC, SS
Temperatura di lavoro	°C	-10–60
Peso	g	6
Connessione, vuoto	mm	M5
Range segnale	-kPa	-100-300
Funzione		NO, NC
Isteresi	% F.S.	2
Cavo		3 x 0.14 mm^2 x 1.5 m
Tensione di alimentazione	VDC	24 (10.8–30)
Classe di protezione		IP40
Corrente max. in uscita	A	0.08
Umidità	% RH	35–85
Tempo di risposta	ms	1
Accuratezza @ 25°C	% F.S.	±3
Assorbimento	mA	20
Sovratensione massima	VDC	500
Isolamento @ 500 VDC	MOhm	100
Resistenza alle vibrazioni, 1.5 mm, XYZ, 2 h	Hz	10–55
Display		Indicatore LED
Dimensioni, LxPxH	mm	26x10x18

Aria non lubrificata, gas non corrosivi compatibili con policarbonato e plastica acetalica.

Nota bene: sensore normalmente chiuso. Il segnale scompare quando si raggiunge il valore di pressione o vuoto impostato.

Codici identificativi

Descrizione	Cod. rif.
Vacuostato PNP M5	0110358
Vacuostato NPN M5	0110359

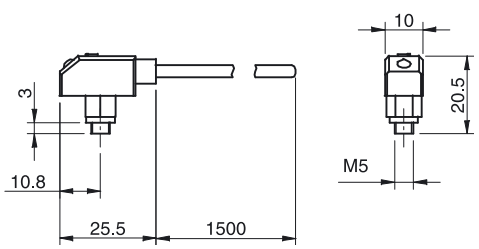

Caratteristiche soggette a variazioni senza preavviso.

piSAVE sense

- Valvola autoescludente che permette ad alcune ventose di non andare in presa sull'oggetto/i ma di mantenere un sufficiente valore di vuoto nel sistema con rapidi tempi di presa e rilascio.
- La valvola autoescludente va utilizzata in circuiti del vuoto centralizzato, una per ogni ventosa.
- Le caratteristiche della valvola richiedono una piccola pompa del vuoto con risparmio di energia.
- Ideale per la manipolazione di oggetti porosi di diverse dimensioni o di diverso numero come pannelli di MDF, cartone corrugato, con una mano di presa versatile.
- Consigliato inoltre per oggetti con superficie irregolare nel punto di contatto con il labbro della ventosa.
- Disponibile in tre taglie con differenti portate/ prestazioni per adattarsi a diversi gradi di perdite.
- Le valvole sono integrate negli attacchi in alluminio con filetti femmina e maschio per facilitare l'istallazione

Caratteristiche tecniche valvole autoescudenti

Descrizione	Unità	Valore		
		0128719 03/60	0128731 04/60	0128733 05/60
Materiale		HNBR, TPU, NBR, AL		
Peso	g	20,7		
Temperatura di lavoro	°C	-20-80		
Portata/ventosa per chiudere la valvola	Nl/s	0.38 (@ 4 -kPa)	0.53 (@ 8 -kPa)	0.73 (@ 12 -kPa)
Portata/ventosa minima	Nl/s	0.10 (@ 20-70 -kPa)	0.17 (@ 30-70 -kPa)	0.27 (@ 40-70 -kPa)

Codici identificativi
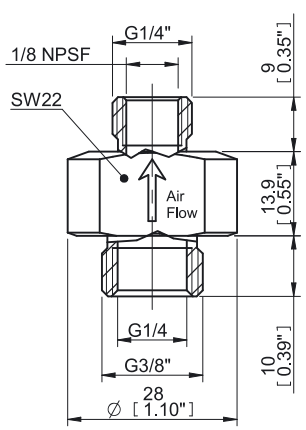
Descrizione	Cod. Rif.
Attacco piSAVE sense 03/60	0128719
Attacco piSAVE sense 04/60	0128731
Attacco piSAVE sense 05/60	0128733