P3010

- Tecnologia brevettata COAX®.
- Disponibile con cartuccia COAX® MINI a tre stadi. Scegliere la cartucca Si quando occorre una elevata portata, una cartuccia Pi per una elevata portata ad una bassa pressione di alimentazione o una cartucca Xi quando occorre una elevata portata ad un alto grado di vuoto.
- Dotata di silenziatore passante e filtro di vuoto per ambienti polverosi.
- Ideale per una veloce ed affidabile creazione del vuoto nei circuiti a tenuta.
- Compatta, di dimensioni ridotte, configurabile e dal design modulare.
- Peso ridotto.

Caratteristiche tecniche

Descrizione	Unità	Valore
Pressione di alimentazione massima.	MPa	0.7
Livello di rumorosità	dBA	66–68
Temperatura di lavoro	°C	-10–50
Peso	g	110-330
Materiale		PP, PA, NBR, Al, SS

Portata aspirata

Cartuccia COAX®	Press.alim.*	Consumo aria	Portata aspirata (Nl/s) ai diversi gradi di vuoto (-kPa)										Vuoto max.
	MPa	Nl/s	0	10	20	30	40	50	60	70	80	90	-kPa
Pi12-3	0.314	0.44	1.40	0.60	0.44	0.27	0.19	0.14	0.10	0.060	0.030	—	90
Si08-3	0.6	0.44	1.34	0.73	0.55	0.35	0.23	0.17	0.13	0.08	—	—	75
Xi10-3	0.5	0.46	1.43	0.70	0.50	0.33	0.19	0.15	0.11	0.07	0.045	0.011	94

*Per i portati aspirata ad altre pressioni dell'alimentazione, vedi gli strati di dati della cartuccia di COAX®. *Tolleranza pressione alimentazione ± 0.01 MPa.*

Tempo di evacuazione

Cartuccia COAX®	Press.alim.*	Consumo aria	Tempo di evacuazione (s/l) ai diversi gradi di vuoto (-kPa)									Vuoto max.
	MPa	Nl/s	10	20	30	40	50	60	70	80	90	-kPa
Pi12-3	0.314	0.44	0.08	0.23	0.49	1.00	1.70	2.60	3.90	6.30	—	90
Si08-3	0.6	0.44	0.10	0.25	0.48	0.80	1.30	2.30	4.60	—	—	75
Xi10-3	0.5	0.46	0.09	0.26	0.50	0.90	1.5	2.2	3.4	5.2	8.8	94

*Per i tempi di evacuazione ad altre pressioni dell'alimentazione, vedi gli strati di dati della cartuccia di COAX®. *Tolleranza pressione alimentazione ± 0.01 MPa.*

Portata soffiata

Cartuccia COAX®	Press. alim.	Consumo aria	Portata soffiata (Nl/s) ai diversi valori di pressione (kPa)												Press. max.
	MPa	Nl/s	0	20	40	60	70	80	90	100	110	120	130	140	kPa
Pi12-3	0.6	0.75	1.87	1.4	1.33	1.12	1.03	1.03	1.03	1.03	1.0	0.95	0.86	0.79	140
Si08-3	0.6	0.44	1.78	1.16	1.03	0.86	0.80	0.75	0.66	0.53	—	—	—	—	70
Xi10-3	0.6	0.54	1.8	1.3	1.1	0.98	0.85	0.84	0.79	0.71	0.61	—	—	—	90

Caratteristiche soggette a variazioni senza preavviso.

Codici identificativi

1. Manifold	Codice P3010
Corpo pompa, connessione Ø=6 mm	00
Corpo pompa, connessione 1/8" NPSF	01

2. Modulo push-in COAX®	Codice P3010
Modulo cartucce COAX® Pi12-3FSx1	AE
Modulo cartucce COAX® Pi12-3FSx1, valvola di non ritorno	AF
Modulo cartucce COAX® Pi12-3FSx2	AG
Modulo cartucce COAX® Pi12-3FSx2, valvola di non ritorno	AH
Modulo cartucce COAX® Si08-3FSx1	AA
Modulo cartucce COAX® Si08-3FSx1, valvola di non ritorno	AB
Modulo cartucce COAX® Si08-3FSx2	AC
Modulo cartucce COAX® Si08-3FSx2, valvola di non ritorno	AD
Modulo cartucce COAX® Xi10-3FSx1	AI
Modulo cartucce COAX® Xi10-3FSx1, valvola di non ritorno	AJ
Modulo cartucce COAX® Xi10-3FSx2	AK
Modulo cartucce COAX® Xi10-3FSx2, valvola di non ritorno	AL

	3. Selezionare moduli connessioni e funzione	Codice P3010
B	Modulo connessione alto 6x1/8"	01
A	Modulo connessione basso 3x1/8"	02
	Funzione scarico rapido con connessione, 10 e 6 mm, 3 cm³	04
	Funzione scarico rapido con connessione, 8 e 6 mm, 30 cm³	05
	Funzione scarico rapido con connessione, 8 e 6 mm, 60 cm³	06
	Funzione scarico rapido con connessione, 10 e 6 mm, 30 cm³	07
	Funzione scarico rapido con connessione, 10 e 6 mm, 60 cm³	08
	Funzione scarico rapido con connessione, 1/4" NPSF e 6 mm, 3 cm³	09
	Funzione scarico rapido con connessione, 1/4" NPSF e 6 mm, 30 cm³	10
	Funzione scarico rapido con connessione, 1/4" NPSF e 6 mm, 60 cm³	11
	Funzione scarico rapido con connessione, 8 e 6 mm, 3 cm³	12
	Funzione AVM™2 NO	27
	Funzione AVM™2 NC (senza tensione - NO)	28
	Funzione CU NC	29
	Funzione AVM™2 NO, controsoffio automatico (1 sec)	30
	Funzione AVM™2 NC, controsoffio automatico (1 sec)	31
	Funzione AVM™2 NC 2 (senza tensione - NC)	32
	Funzione CU NO	33

Per maggiori informazioni sul Quick-relase, AVM™2 e CU, vedere le relative schede tecniche.

4. Selezione ES	Codice P3010
Senza Energy Saving	AA
Elettrovalvola DS23	AB
piSAVE onoff 2/2 NO, grande isteresi	AC
piSAVE onoff 2/2 NO, piccola isteresi	AD

Per maggiori informazioni sulla valvola DS23 e piSAVE onoff, vedere le relative schede tecniche.

5. Selezionare vacuostato	Codice P3010
Privo di sensore di vuoto	00
Vacuostato con uscita analogica, PNP NO MM8	01
Vacuostato con uscita analogica, NPN NO MM8	02
Vacuostato induttivo miniaturizzato, PNP NO LM8	05
Vacuostato induttivo con display, PNP NO DM8	09
Vacuostato induttivo con display, NPN NO DM8	10
Vacuostato induttivo con manopola di regolazione	11
Vacuostato VS4015 Ø6, 30 -kPa	18
Vacuostato VS4015 Ø6, 50 -kPa	19
Vacuostato VS4015 Ø6, 70 -kPa	20
Vacuostato VS4016 G1/8" male, 30 -kPa	21
Vacuostato VS4016 G1/8" male, 50 -kPa	22
Vacuostato VS4016 G1/8" male, 70 -kPa	23

Per maggiori informazioni sui vacuostati, vedere le relative schede tecniche.

Esempio	Codice identificativo
Corpo pompa, connessione Ø 6 mm Pi12-3FSx1, Modulo connessione alto 6x1/8", senza energy saving, privo di sensore di vuoto	P3010.00.AE.01.AA.00

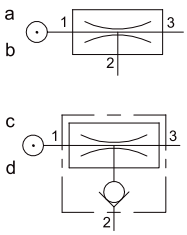

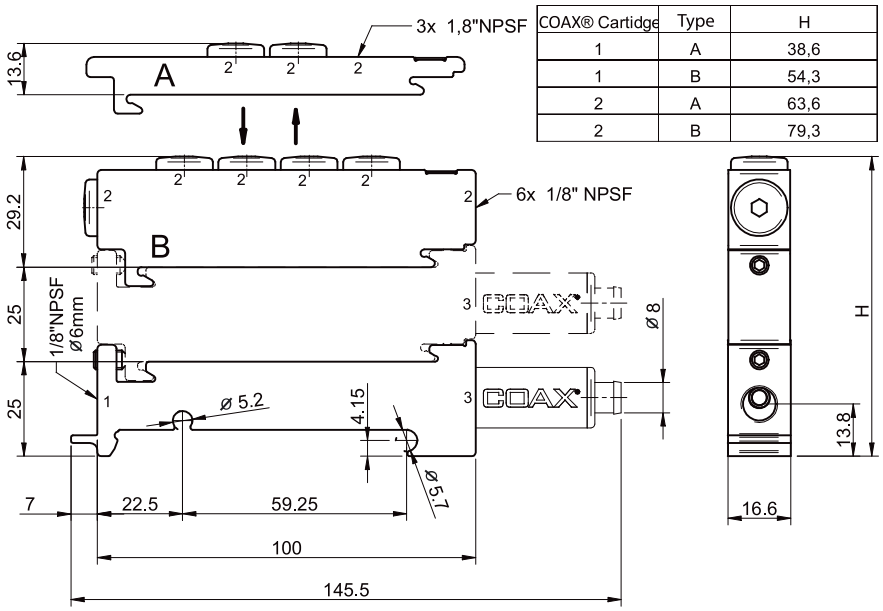

COAX® Cartidge	Type	H
1	A	38,6
1	B	54,3
2	A	63,6
2	B	79,3

Codici identificativi accessori

Descrizione	Cod. rif.
Kit guarnizioni in NBR per pompe P3010	0104201

Il kit include le membrane, le guarnizioni ed il filtro aria compressa.

Caratteristiche soggette a variazioni senza preavviso.

P3010 Scarico Rapido

- Tecnologia cartuccia MINI multistadio brevettata COAX®. Con cartuccia in versione Pi, Si e Xi.
- Dispositivo di scarico rapido con serbatoio da 3 a 60 cm3.
- Dotata di silenziatore passante e filtro di vuoto per ambienti polverosi.
- Compatta, di dimensioni ridotte, configurabile e dal design modulare.
- Peso ridotto.

Caratteristiche tecniche

Descrizione	Unità	Valore
Pressione di alimentazione massima	MPa	0.7
Livello di rumorosità	dBA	66–68
Temperatura di lavoro	°C	-10–50
Peso	g	168-320
Materiale		PP, PA, NBR, Al, SS

Prestazioni

Le prestazioni della P3010, in relazione alle tipologie di cartucce COAX® scelte, si trovano nelle tabelle di portata aspirata e tempo di evacuazione relative alle pompe a vuoto P3010 o alle cartucce COAX®.

Codici identificativi

1. Manifold	Codice P3010
Corpo pompa, connessione Ø=6 mm	00
Corpo pompa, connessione 1/8" NPSF	01

2. Modulo push-in COAX®	Codice P3010
Modulo cartucce COAX® Pi12-3FSx1	AE
Modulo cartucce COAX® Pi12-3FSx1, valvola di non ritorno	AF
Modulo cartucce COAX® Pi12-3FSx2	AG
Modulo cartucce COAX® Pi12-3FSx2, valvola di non ritorno	AH
Modulo cartucce COAX® Si08-3FSx1	AA
Modulo cartucce COAX® Si08-3FSx1, valvola di non ritorno	AB
Modulo cartucce COAX® Si08-3FSx2	AC
Modulo cartucce COAX® Si08-3FSx2, valvola di non ritorno	AD
Modulo cartucce COAX® Xi10-3FSx1	AI
Modulo cartucce COAX® Xi10-3FSx1, valvola di non ritorno	AJ
Modulo cartucce COAX® Xi10-3FSx2	AK
Modulo cartucce COAX® Xi10-3FSx2, valvola di non ritorno	AL

	3. Selezionare moduli connessioni e funzione	Codice P3010
A	Funzione scarico rapido con connessione, 10 e 6 mm, 3 cm³	04
B	Funzione scarico rapido con connessione, 8 e 6 mm, 30 cm³	05
C	Funzione scarico rapido con connessione, 8 e 6 mm, 60 cm³	06
B	Funzione scarico rapido con connessione, 10 e 6 mm, 30 cm³	07
C	Funzione scarico rapido con connessione, 10 e 6 mm, 60 cm³	08
A	Funzione scarico rapido con connessione, 1/4" NPSF e 6 mm, 3 cm³	09
B	Funzione scarico rapido con connessione, 1/4" NPSF e 6 mm, 30 cm³	10
C	Funzione scarico rapido con connessione, 1/4" NPSF e 6 mm, 60 cm³	11
A	Funzione scarico rapido con connessione, 8 e 6 mm, 3 cm³	12

Descrizione	Codice P3010
No energy saving	AA
Elettrovalvola DS23	AB

Per maggiori informazioni sulla valvola DS23, vedere le relative schede tecniche.

Descrizione	Codice P3010
Privo di sensore di vuoto	00
Vacuostato con uscita analogica, PNP NO MM8	01
Vacuostato con uscita analogica, NPN NO MM8	02
Vacuostato induttivo miniaturizzato, PNP NO LM8	05
Vacuostato induttivo con display, PNP NO DM8	09
Vacuostato induttivo con display, NPN NO DM8	10
Vacuostato induttivo con manopola di regolazione	11
Vacuostato VS4015 Ø6, 30 -kPa	18
Vacuostato VS4015 Ø6, 50 -kPa	19
Vacuostato VS4015 Ø6, 70 -kPa	20

Per maggiori informazioni sui vacuostati, vedere le relative schede tecniche.

Esempio	Codice identificativo
Corpo pompa, connessione Ø 6 mm Pi12-3FSx1, Funzione scarico rapido con connessione, 10 e 6 mm, 3 cm³, senza energy saving, privo di sensore di vuoto	P3010.00.AE.04.AA.00

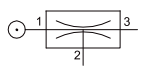

	A	B	C
1x COAX® Cartridge	H=63	H=102	H=102
2x COAX® Cartridge	H=88	H=127	H=127
Length (L)	L=139	L=142	L=205

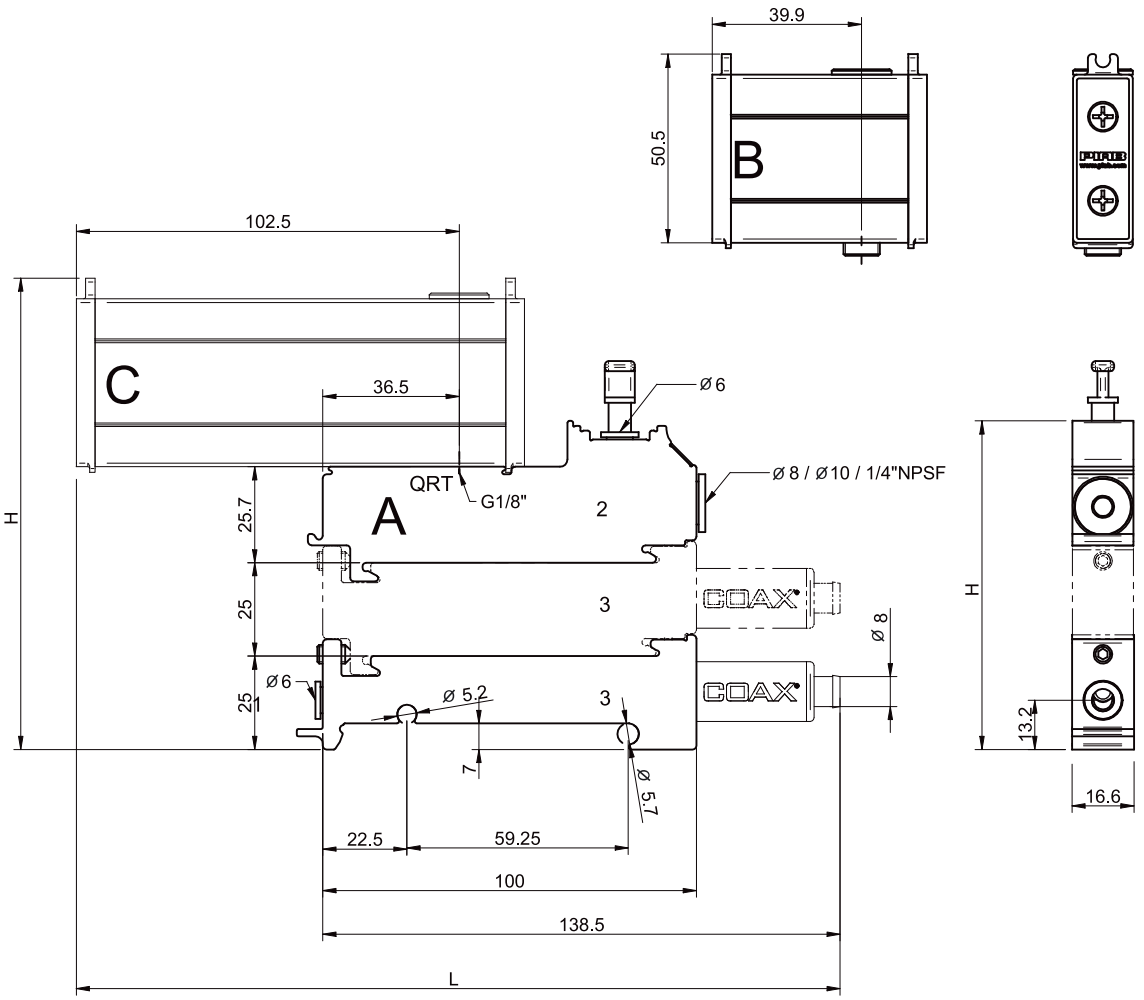

Codici identificativi accessori

Descrizione	Cod. rif.
Kit guarnizioni NBR per pompe P3010	0104201

Il kit include le membrane, le guarnizioni ed il filtro aria compressa.

Caratteristiche soggette a variazioni senza preavviso.

P3010 Energy saving

- Tecnologia cartuccia MINI multistadio brevettata COAX®. Con cartuccia in versione Pi, Si e Xi.
- Funzione integrata per il risparmio energetico (piSAVE onoff) che minimizza il consumo d'aria compressa mediante il controllo del flusso di alimentazione della pompa.
- La versione a grande isteresi viene consigliata per le applicazioni a tenuta come la manipolazione di fogli di lamiera, lastre di vetro o particolari in plastica.
- La versione a piccola isteresi viene consigliata dove è necessaria una elevata precisone del grado di vuoto come nelle applicazioni di processo.
- Vacuostato ES regolabile.
- Funzione pneumatica.

Caratteristiche tecniche

Descrizione	Unità	Valore
Pressione di alimentazione massima	MPa	0.7
Livello di rumorosità	dBA	66–68
Temperatura di lavoro	°C	-10–50
Peso	g	197-349
Materiale		PP, PA, NBR, Al, SS
Range di segnale	-kPa	15-99
Funzioni		2/2 NO
Portata con pressione P1=6 bar e Δp=0.5 bar	Nl/s	7.3
kv		10
Durata	cicli	>10,000,000

Prestazioni

Le prestazioni della P3010, in relazione alle tipologie di cartucce COAX® scelte, si trovano nelle tabelle di portata aspirata e tempo di evacuazione relative alle pompe a vuoto P3010 o alle cartucce COAX®.

Codici identificativi

1. Manifold	Codice P3010
Corpo pompa, connessione Ø=6 mm	00

2. Modulo push-in COAX®	Codice P3010
Modulo cartucce COAX® Pi12-3FSx1, valvola di non ritorno	AF
Modulo cartucce COAX® Pi12-3FSx2, valvola di non ritorno	AH
Modulo cartucce COAX® Si08-3FSx1, valvola di non ritorno	AB
Modulo cartucce COAX® Si08-3FSx2, valvola di non ritorno	AD
Modulo cartucce COAX® Xi10-3FSx1, valvola di non ritorno	AJ
Modulo cartucce COAX® Xi10-3FSx2, valvola di non ritorno	AL

	3. Selezionare moduli connessioni e funzione	Codice P3010
B	Modulo connessione alto 6x1/8"	01
A	Modulo connessione basso 3x1/8"	02

4. Selezionare ES	Codice P3010
piSAVE onoff 2/2 NO, grande isteresi	AC
piSAVE onoff 2/2 NO, piccola isteresi	AD

5. Selezionare vacuostato	Codice P3010
No vacuum sensing	00
Vacuostato VS4016 G1/8" male, 30 -kPa	21
Vacuostato VS4016 G1/8" male, 50 -kPa	22
Vacuostato VS4016 G1/8" male, 70 -kPa	23

Per ulteriori informazioni sul VS4016, vedere le relative schede tecniche.

Esempio	Codice identificativo
Corpo pompa, connessione Ø 6 mm Pi12-3FSx1, valvola di non ritorno, Modulo connessione alto 6x1/8", piSAVE onoff 2/2 NO, grande isteresi, Privo di sensore di vuoto	P3010.00.AF.01.AC.00

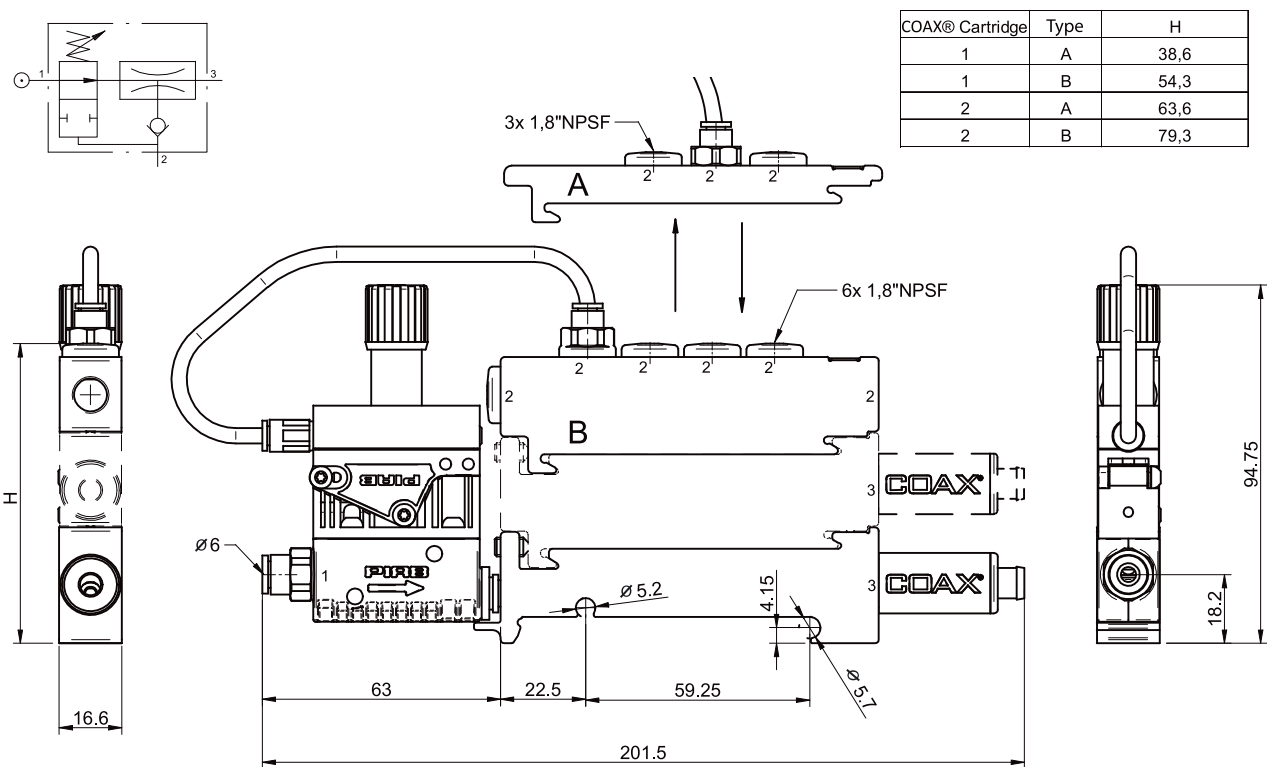

COAX® Cartridge	Type	H
1	A	38,6
1	B	54,3
2	A	63,6
2	B	79,3

Codici identificativi accessori

Descrizione	Cod. rif.
Kit guarnizioni in NBR per pompe P3010	0104201

Il kit include le membrane, le guarnizioni ed il filtro aria compressa.

Caratteristiche soggette a variazioni senza preavviso.

P3010 Elettrovalvola

- Tecnologia cartuccia MINI multistadio brevettata COAX®. Con cartuccia in versione Pi, Si e Xi.
- Elettrovalvola DS 23 3/2 per alimentazione aria compressa, con filtrazione 40µ.
- Solenoide 2,5 W.
- Protezione dall'inversione di polarità.
- Dotata di silenziatore passante e filtro di vuoto per ambienti polverosi.
- Compatta, di dimensioni ridotte, configurabile e dal design modulare.
- Peso ridotto.

Caratteristiche tecniche

Descrizione	Unità	Valore
Pressione di alimentazione massima	MPa	0.6
Pressione nominale	MPa	0.2–0.6
Materiale		PP, PA, NBR, Al, SS, Ni, POM, CuZn
Temperatura di lavoro	°C	-10–50
Peso	g	210-485
Connessioni aria compressa		D=6
Connessione scarico		D=6
Tensione di alimentazione	V DC	24
Classe di protezione, connettore DIN (c)		IP65
Visualizzazione stato		LED
Portata nominale	Nl/s	1.3
kv		1.2
Durata	cicli	100,000,000
Consumo elettrico	W	2.5
Ripetibilità	%	100
Connessione elettrica		Connettore DIN (c)

Prestazioni

Le prestazioni della P3010, in relazione alle tipologie di cartucce COAX® scelte, si trovano nelle tabelle di portata aspirata e tempo di evacuazione relative alle pompe a vuoto P3010 o alle cartucce COAX®.

Codici identificativi

1. Manifold	Codice P3010
Corpo pompa, connessione Ø=6 mm	00

2. Modulo push-in COAX®	Codice P3010
Modulo cartucce COAX® Pi12-3FSx1	AE
Modulo cartucce COAX® Pi12-3FSx1, valvola di non ritorno	AF
Modulo cartucce COAX® Pi12-3FSx2	AG
Modulo cartucce COAX® Pi12-3FSx2, valvola di non ritorno	AH
Modulo cartucce COAX® Si08-3FSx1	AA
Modulo cartucce COAX® Si08-3FSx1, valvola di non ritorno	AB
Modulo cartucce COAX® Si08-3FSx2	AC
Modulo cartucce COAX® Si08-3FSx2, valvola di non ritorno	AD
Modulo cartucce COAX® Xi10-3FSx1	AI
Modulo cartucce COAX® Xi10-3FSx1, valvola di non ritorno	AJ
Modulo cartucce COAX® Xi10-3FSx2	AK
Modulo cartucce COAX® Xi10-3FSx2, valvola di non ritorno	AL

	3. Selezionare moduli connessioni e funzione	Codice P3010
B	Modulo connessione alto 6x1/8"	01
A	Modulo connessione basso 3x1/8"	02
	Funzione scarico rapido con connessione, 10 e 6 mm, 3 cm³	04
	Funzione scarico rapido con connessione, 8 e 6 mm, 30 cm³	05
	Funzione scarico rapido con connessione, 8 e 6 mm, 60 cm³	06
	Funzione scarico rapido con connessione, 10 e 6 mm, 30 cm³	07
	Funzione scarico rapido con connessione, 10 e 6 mm, 60 cm³	08
	Funzione scarico rapido con connessione, 8 e 6 mm, 3 cm³	12

Per maggiori informazioni sul Quick-relase, vedere le relative schede tecniche.

4. Selezionare ES	Codice P3010
Elettrovalvola DS23	AB

5. Selezionare vacuostato	Codice P3010
Privo di sensore di vuoto	00
Vacuostato con uscita analogica, PNP NO MM8	01
Vacuostato con uscita analogica, NPN NO MM8	02
Vacuostato induttivo miniaturizzato, PNP NO LM8	05
Vacuostato induttivo con display, PNP NO DM8	09
Vacuostato induttivo con display, NPN NO DM8	10
Vacuostato induttivo con manopola di regolazione	11
Vacuostato VS4015 Ø6, 30 -kPa	18
Vacuostato VS4015 Ø6, 50 -kPa	19
Vacuostato VS4015 Ø6, 70 -kPa	20
Vacuostato VS4016 G1/8" male, 30 -kPa	21
Vacuostato VS4016 G1/8" male, 50 -kPa	22
Vacuostato VS4016 G1/8" male, 70 -kPa	23

Per maggiori informazioni sui vacuostati, vedere le relative schede tecniche.

Esempio	Codice identificativo
Corpo pompa, connessione Ø 6 mm Pi12-3FSx1, Modulo connessione alto 6x1/8", Elettrovalvola DS23, Privo di sensore di vuoto	P3010.00.AE.01.AB.00

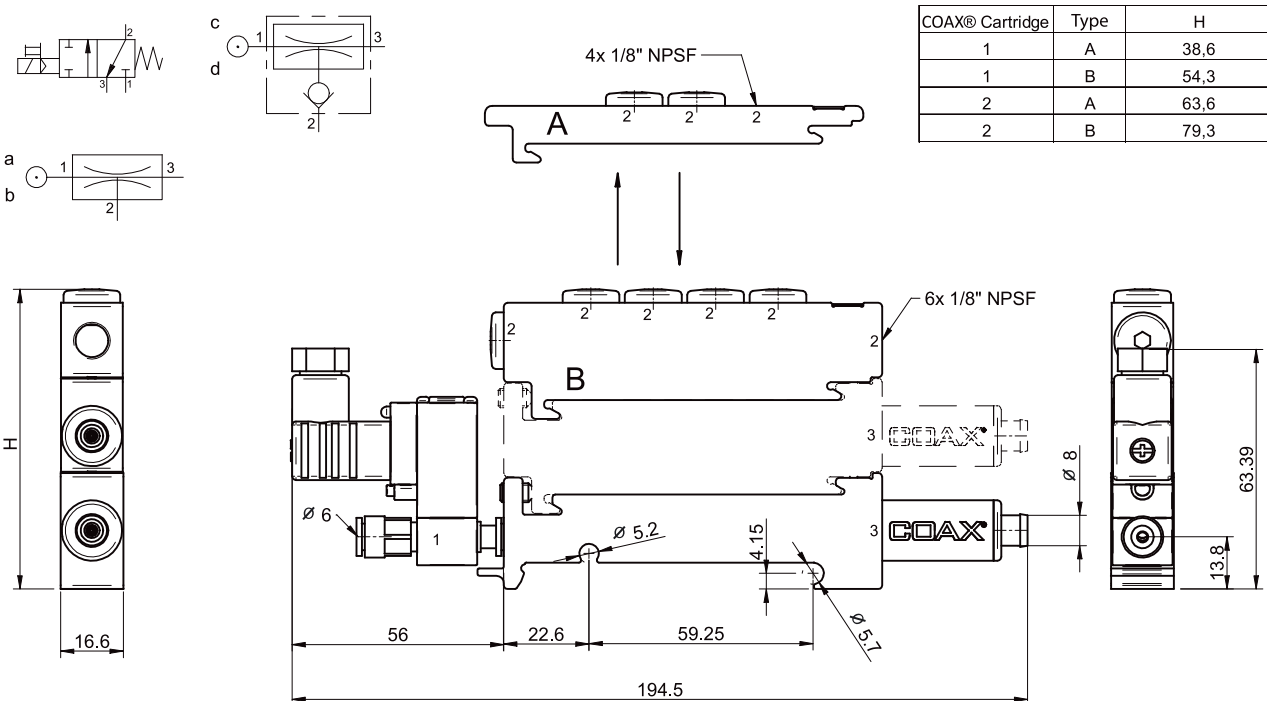

COAX® Cartridge	Type	H
1	A	38,6
1	B	54,3
2	A	63,6
2	B	79,3

Codici identificativi accessori

Descrizione	Cod. rif.
Kit guarnizioni in NBR per pompe P3010	0104201

Il kit include membrane, le guarnizioni ed il filtro aria compressa.

Caratteristiche soggette a variazioni senza preavviso.

P3010 Vacuostato con uscita analogica

- Tecnologia cartuccia MINI multistadio brevettata COAX®. Con cartuccia in versione Pi, Si e Xi.
- Dotata di 1 uscita NO ed 1 uscita analogica.
- Dotata di silenziatore passante e filtro di vuoto per ambienti polverosi.
- Elevata affidabilità del sistema anche in caso di bassa pressione di alimentazione o fluttuazione della pressione di rete.
- Tempi di risposta rapidi per applicazioni nei circuiti a tenuta.

Caratteristiche tecniche

Descrizione	Unità	Valore
Sovrapressione massima (pompe)	MPa	0.7
Livello di rumorosità	dBA	66-68
Sovrapressione massima (stato)	MPa	0.2
Campo di misura	-kPa	0–100
Materiale		PP, PA, Al, PC, POM, NBR, SS
Temperatura di lavoro	°C	-20–70
Peso	g	218-470
Isteresi	%	1–15
Connessione vuoto		D=6/M5
Tensione di alimentazione	VDC	10.8–30
Tensione di uscita	VDC	1–5
Classe di protezione		IP40
Corrente uscita analogica, max. (carico resistivo min. 5kΩ)	mA	1
Umidità ambientale	% RH	35–85
Tempo di risposta	ms	2
Accuratezza a 25°C		±3% F.S.
Assorbimento max.	mA	17
Rigidità dielettrica	VAC	500
Resistenza di isolamento a 500 V	MOhm	100
Resistenza alle vibrazioni, 1,5 mm, XYZ, 2 h	Hz	10–500
Connessione elettrica		M8 4 poli maschio
Corrente uscita digitale, max.	mA	80

Prestazioni

Le prestazioni della P3010, in relazione alle tipologie di cartucce COAX® scelte, si trovano nelle tabelle di portata aspirata e tempo di evacuazione relative alle pompe a vuoto P3010 o alle cartucce COAX®.

Codici identificativi

1. Manifold	Codice P3010
Corpo pompa, connessione Ø=6 mm	00
Corpo pompa, connessione 1/8" NPSF	01

2. Modulo push-in COAX®	Codice P3010
Modulo cartucce COAX® Pi12-3FSx1	AE
Modulo cartucce COAX® Pi12-3FSx1, valvola di non ritorno	AF
Modulo cartucce COAX® Pi12-3FSx2	AG
Modulo cartucce COAX® Pi12-3FSx2, valvola di non ritorno	AH
Modulo cartucce COAX® Si08-3FSx1	AA
Modulo cartucce COAX® Si08-3FSx1, valvola di non ritorno	AB
Modulo cartucce COAX® Si08-3FSx2	AC
Modulo cartucce COAX® Si08-3FSx2, valvola di non ritorno	AD
Modulo cartucce COAX® Xi10-3FSx1	AI

2. Modulo push-in COAX®	Codice P3010
Modulo cartucce COAX® Xi10-3FSx1, valvola di non ritorno	AJ
Modulo cartucce COAX® Xi10-3FSx2	AK
Modulo cartucce COAX® Xi10-3FSx2, valvola di non ritorno	AL

3. Selezionare moduli connessioni e funzione	Codice P3010
Funzione scarico rapido con connessione, 10 e 6 mm, 3 cm³	04
Funzione scarico rapido con connessione, 8 e 6 mm, 30 cm³	05
Funzione scarico rapido con connessione, 8 e 6 mm, 60 cm³	06
Funzione scarico rapido con connessione, 10 e 6 mm, 30 cm³	07
Funzione scarico rapido con connessione, 10 e 6 mm, 60 cm³	08
Funzione scarico rapido con connessione, 1/4" NPSF e 6 mm, 3 cm³	09
Funzione scarico rapido con connessione, 1/4" NPSF e 6 mm, 30 cm³	10
Funzione scarico rapido con connessione, 1/4" NPSF e 6 mm, 60 cm³	11
Funzione scarico rapido con connessione, 8 e 6 mm, 3 cm³	12

Per maggiori informazioni sul Quick-relase, vedere le relative schede tecniche.

Descrizione	Codice P3010
No energy saving	AA
Elettrovalvola DS23	AB

Per maggiori informazioni sulla valvola DS23, vedere le relative schede tecniche.

5. Selezionare vacuostato	Codice P3010
Vacuostato con uscita analogica, PNP NO MM8	01
Vacuostato con uscita analogica, NPN NO MM8	02

Esempio	Codice identificativo
Corpo pompa, connessione Ø=6 mm Pi12-3FSx1, Funzione scarico rapido con connessione, 10 e 6 mm, 3 cm³, senza energy saving, Vacuostato con uscita analogica, PNP NO MM8	P3010.00.AE.04.AA.01

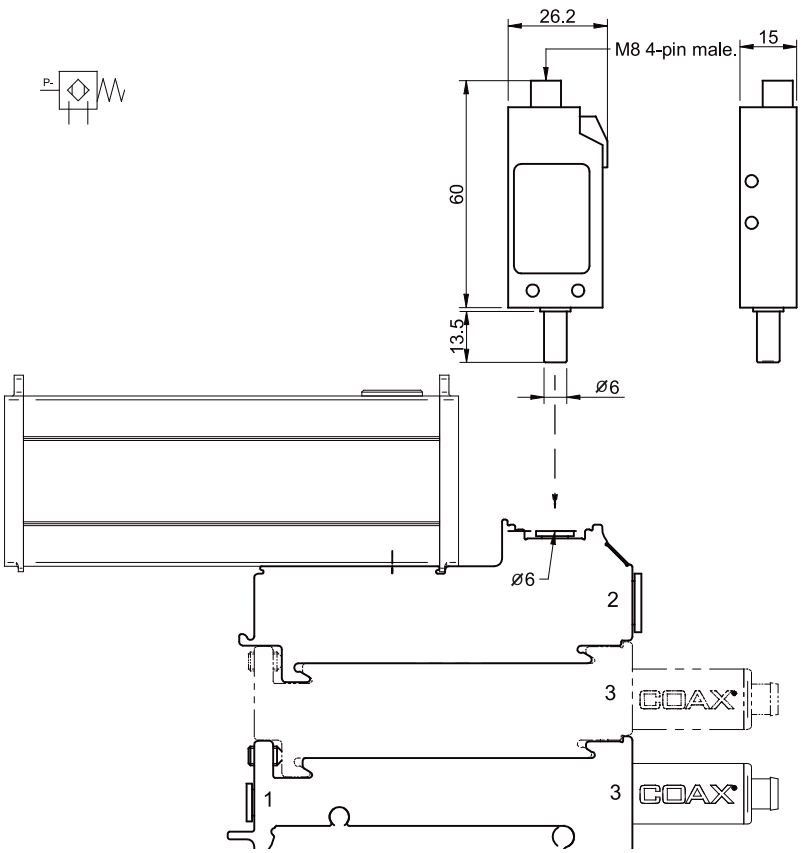

Codici identificativi accessori

Descrizione	Cod. rif.
Kit guarnizioni in NBR per pompe P3010	0104201

Il kit include le membrane, le guarnizioni ed il filtro aria compressa.

Caratteristiche soggette a variazioni senza preavviso.

P3010 Vacuostato, regolabile con 1 uscita

- Tecnologia cartuccia MINI multistadio brevettata COAX®. Con cartuccia in versione Pi, Si e Xi.
- Dotata di silenziatore passante e filtro di vuoto per ambienti polverosi.
- Elevata affidabilità del sistema anche in caso di bassa pressione di alimentazione o fluttuazione della pressione di rete.
- Tempi di risposta rapidi per applicazioni nei circuiti a tenuta.

Caratteristiche tecniche

Descrizione	Unità	Valore
Sovrapressione massima (pompe)	MPa	0.7
Livello di rumorosità	dBA	66-68
Sovrapressione massima (stato)	MPa	0.2
Range segnale	-kPa	0–100
Materiale		PP, PA, PC, Al, NBR, SS
Temperatura di lavoro	°C	-10–50
Peso	g	174-426
Funzioni		NO
Isteresi		±2% F.S.
Tensione di alimentazione	V DC	10.8–30
Classe di protezione		IP40
Umidità ambientale	%RH	35–85
Tempo di risposta	ms	1
Accuratezza a 25°C		±3% F.S.
Assorbimento max.	mA	20
Rigidità dielettrica	V DC	500
Resistenza di isolamento a 500 VDC	MOhm	100
Resistenza alle vibrazioni, 1.5 mm, XYZ, 2 h	Hz	10–55
Corrente uscita digitale, max.	mA	80

Prestazioni

Le prestazioni della P3010, in relazione alle tipologie di cartucce COAX® scelte, si trovano nelle tabelle di portata aspirata e tempo di evacuazione relative alle pompe a vuoto P3010 o alle cartucce COAX®.

Codici identificativi

1. Manifold	Codice P3010
Corpo pompa, connessione Ø=6 mm	00
Corpo pompa, connessione 1/8" NPSF	01

2. Modulo push-in COAX®	Codice P3010
Modulo cartucce COAX® Pi12-3FSx1	AE
Modulo cartucce COAX® Pi12-3FSx1, valvola di non ritorno	AF
Modulo cartucce COAX® Pi12-3FSx2	AG
Modulo cartucce COAX® Pi12-3FSx2, valvola di non ritorno	AH
Modulo cartucce COAX® Si08-3FSx1	AA
Modulo cartucce COAX® Si08-3FSx1, valvola di non ritorno	AB
Modulo cartucce COAX® Si08-3FSx2	AC
Modulo cartucce COAX® Si08-3FSx2, valvola di non ritorno	AD
Modulo cartucce COAX® Xi10-3FSx1	AI
Modulo cartucce COAX® Xi10-3FSx1, valvola di non ritorno	AJ
Modulo cartucce COAX® Xi10-3FSx2	AK
Modulo cartucce COAX® Xi10-3FSx2, valvola di non ritorno	AL

3. Selezionare moduli connessioni e funzione	Codice P3010
Funzione scarico rapido con connessione, 10 e 6 mm, 3 cm³	04
Funzione scarico rapido con connessione, 8 e 6 mm, 30 cm³	05
Funzione scarico rapido con connessione, 8 e 6 mm, 60 cm³	06
Funzione scarico rapido con connessione, 10 e 6 mm, 30 cm³	07
Funzione scarico rapido con connessione, 10 e 6 mm, 60 cm³	08
Funzione scarico rapido con connessione, 1/4" NPSF e 6 mm, 3 cm³	09
Funzione scarico rapido con connessione, 1/4" NPSF e 6 mm, 30 cm³	10
Funzione scarico rapido con connessione, 1/4" NPSF e 6 mm, 60 cm³	11
Funzione scarico rapido con connessione, 8 e 6 mm, 3 cm³	12

Per maggiori informazioni sul Quick-relase, vedere le relative schede tecniche.

Descrizione	Codice P3010
No energy saving	AA
Elettrovalvola DS23	AB

Per maggiori informazioni sulla valvola DS23, vedere le relative schede tecniche.

5. Selezionare vacuostato	Codice P3010
Vacuostato induttivo miniaturizzato, PNP NO LM8	05

Esempio	Codice identificativo
Corpo pompa, connessione Ø=6 mm Pi12-3FSx1, Funzione scarico rapido con connessione, 10 e 6 mm, 3 cm³, senza energy saving, Vacuostato induttivo miniaturizzato, PNP NO LM8	P3010.00.AE.04.AA.05

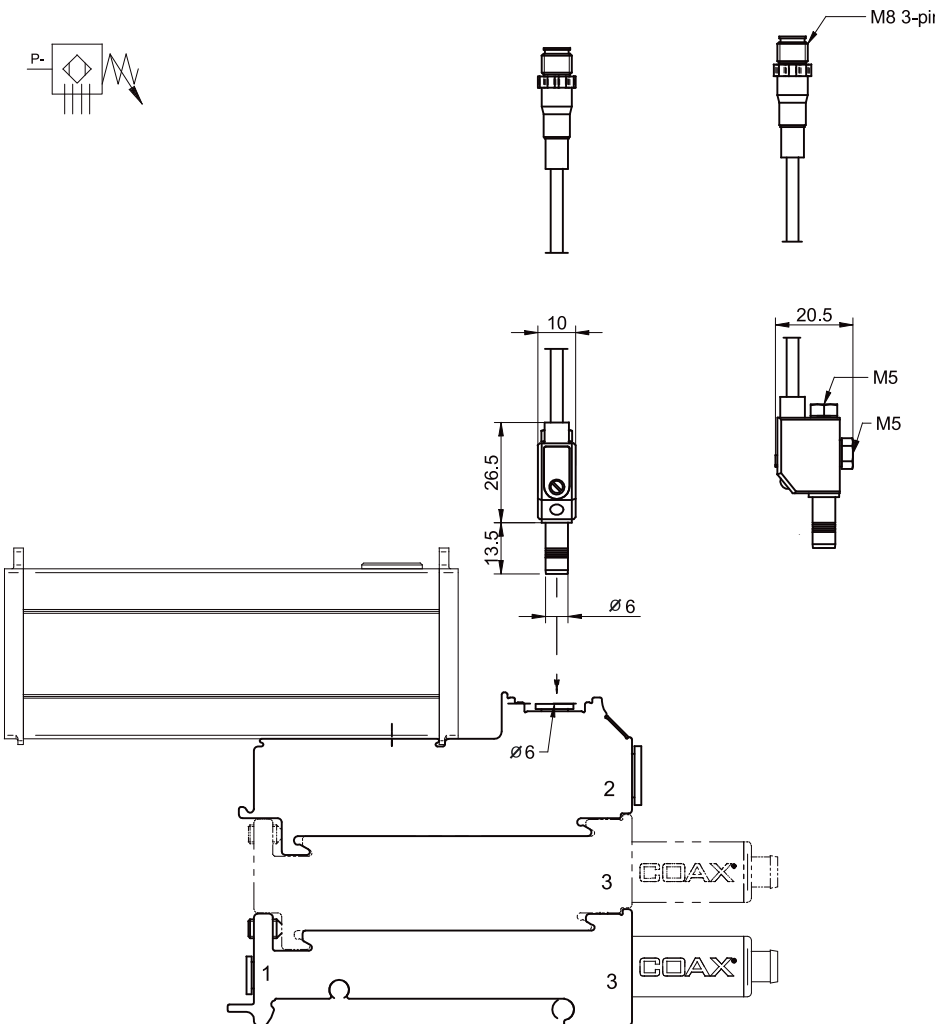

Codici identificativi accessori

Descrizione	Cod. rif.
Kit guarnizioni in NBR per pompe P3010	0104201

Il kit include le membrane, le guarnizioni ed il filtro aria compressa.

Caratteristiche soggette a variazioni senza preavviso.

P3010 Vacuostato, regolabile con LED-display

- Tecnologia cartuccia MINI multistadio brevettata COAX®. Con cartuccia in versione Pi, Si e Xi.
- Dotata di silenziatore passante e filtro di vuoto per ambienti polverosi.
- Elevata affidabilità del sistema anche in caso di bassa pressione di alimentazione o fluttuazione della pressione di rete.
- Tempi di risposta rapidi per applicazioni nei circuiti a tenuta.

Caratteristiche tecniche

Descrizione	Unità	Valore
Sovrapressione massima (pompe)	MPa	0.7
Livello di rumorosità	dBA	66-68
Sovrapressione massima (stato)	MPa	0.2
Campo di misura	-kPa	0–100
Materiale		PP, PA, PC, POM, NBR, Al, SS
Temperatura di lavoro	ºC	-10–50
Peso	g	220-472
Funzioni		2 NO, NPN/PNP
Isteresi	kPa	2
Tensione di alimentazione	VDC	12–24
Rigidità dielettrica, 1 min	VAC	500
Classe di protezione		IP40
Umidità ambientale	%RH	35–85
Tempo di risposta	ms	2
Accuratezza a 25°C		±3% F.S
Assorbimento max.	mA	35
Resistenza di isolamento a 500 VDC	MO/MW	100
Display		2 cifre LED
Corrente uscita digitale, max.	mA	80

Prestazioni

Le prestazioni della P3010, in relazione alle tipologie di cartucce COAX® scelte, si trovano nelle tabelle di portata aspirata e tempo di evacuazione relative alle pompe a vuoto P3010 o alle cartucce COAX®.

Codici identificativi

1. Manifold	Codice P3010
Corpo pompa, connessione Ø=6 mm	00
Corpo pompa, connessione 1/8" NPSF	01

2. Modulo push-in COAX®	Codice P3010
Modulo cartucce COAX® Pi12-3FSx1	AE
Modulo cartucce COAX® Pi12-3FSx1, valvola di non ritorno	AF
Modulo cartucce COAX® Pi12-3FSx2	AG
Modulo cartucce COAX® Pi12-3FSx2, valvola di non ritorno	AH
Modulo cartucce COAX® Si08-3FSx1	AA
Modulo cartucce COAX® Si08-3FSx1, valvola di non ritorno	AB
Modulo cartucce COAX® Si08-3FSx2	AC
Modulo cartucce COAX® Si08-3FSx2, valvola di non ritorno	AD
Modulo cartucce COAX® Xi10-3FSx1	AI
Modulo cartucce COAX® Xi10-3FSx1, valvola di non ritorno	AJ
Modulo cartucce COAX® Xi10-3FSx2	AK
Modulo cartucce COAX® Xi10-3FSx2, valvola di non ritorno	AL

3. Selezionare moduli connessioni e funzione	Codice P3010
Funzione scarico rapido con connessione, 10 e 6 mm, 3 cm³	04
Funzione scarico rapido con connessione, 8 e 6 mm, 30 cm³	05
Funzione scarico rapido con connessione, 8 e 6 mm, 60 cm³	06
Funzione scarico rapido con connessione, 10 e 6 mm, 30 cm³	07
Funzione scarico rapido con connessione, 10 e 6 mm, 60 cm³	08
Funzione scarico rapido con connessione, 1/4" NPSF e 6 mm, 3 cm³	09
Funzione scarico rapido con connessione, 1/4" NPSF e 6 mm, 30 cm³	10
Funzione scarico rapido con connessione, 1/4" NPSF e 6 mm, 60 cm³	11
Funzione scarico rapido con connessione, 8 e 6 mm, 3 cm³	12

Per maggiori informazioni sul Quick-relase, vedere le relative schede tecniche.

Descrizione	Codice P3010
No energy saving	AA
Elettrovalvola DS23	AB

Per maggiori informazioni sulla valvola DS23, vedere le relative schede tecniche.

5. Selezionare vacuostato	Codice P3010
Vacuostato induttivo con display, PNP NO DM8	09
Vacuostato induttivo con display, NPN NO DM8	10

Esempio	Codice identificativo
Corpo pompa, connessione Ø=6 mm Pi12-3FSx1, Funzione scarico rapido con connessione, 10 e 6 mm, 3 cm³, senza energy saving, Vacuostato induttivo con display, PNP NO DM8	P3010.00.AE.04.AA.09

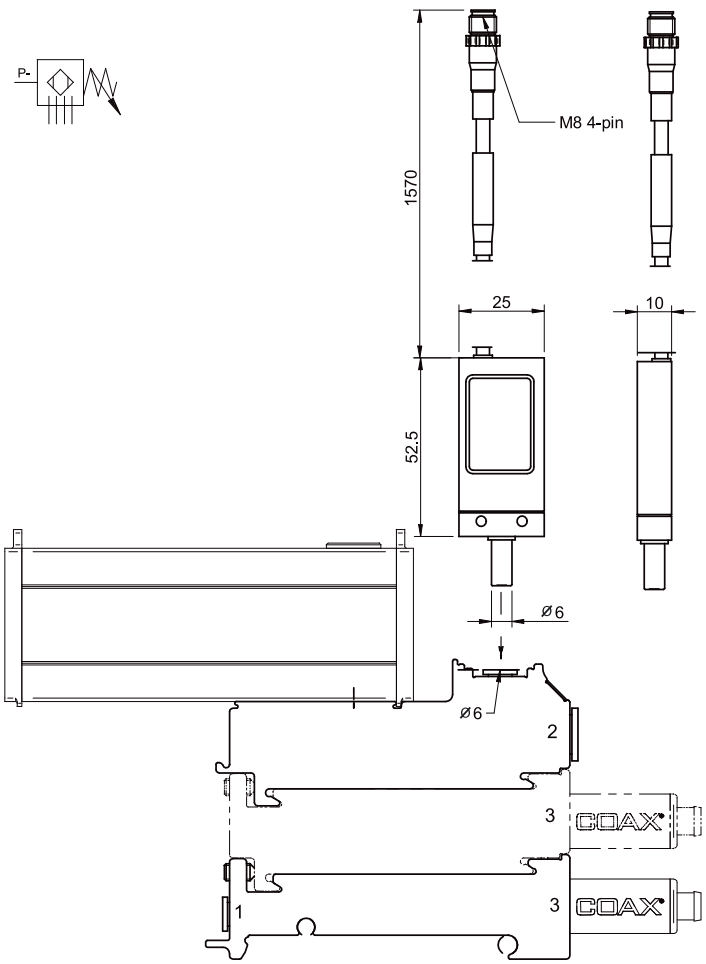

Codici identificativi accessori

Descrizione	Cod. rif.
Kit guarnizioni in NBR per pompe P3010	0104201

Il kit include le membrane, le guarnizioni ed il filtro aria compressa.

Caratteristiche soggette a variazioni senza preavviso.

P3010 Vacuostato induttivo universale

- Tecnologia cartuccia MINI multistadio brevettata COAX®. Con cartuccia in versione Pi, Si e Xi.
- Vacuostato regolabile pretarato, selezionabile mediante manopola.
- Dotata di silenziatore passante e filtro di vuoto per ambienti polverosi.
- Elevata affidabilità del sistema anche in caso di bassa pressione di alimentazione o fluttuazione della pressione di rete.
- Tempi di risposta rapidi per applicazioni nei circuiti a tenuta.

Caratteristiche tecniche

Descrizione	Unità	Valore
Sovrapressione massima (pompe)	MPa	0.7
Livello di rumorosità	dBA	66-68
Sovrapressione massima (stato)	MPa	0.6
Materiale		PP, PBTP, PVC, PA, SS, NBR, POM, Al, CuZn
Temperatura di lavoro	°C	-10-50
Peso	g	233-485
Funzioni		PNP NO, PNP NC, NPN NO and NPN NC
Isteresi	kPa	2
Cavo		2 x 0.14 mm x 2m
Tensione di alimentazione	VDC	24 (5–36)
Classe di protezione		IP67
Corrente max. in uscita	mA	200
Caduta di tensione max.	VDC	4.6

Il vacuostato deve essere posto in serie al carico.

Prestazioni

Le prestazioni della P3010, in relazione alle tipologie di cartucce COAX® scelte, si trovano nelle tabelle di portata aspirata e tempo di evacuazione relative alle pompe a vuoto P3010 o alle cartucce COAX®.

Codici identificativi

1. Manifold	Codice P3010
Corpo pompa, connessione Ø=6 mm	00
Corpo pompa, connessione 1/8" NPSF	01

2. Modulo push-in COAX®	Codice P3010
Modulo cartucce COAX® Pi12-3FSx1	AE
Modulo cartucce COAX® Pi12-3FSx1, valvola di non ritorno	AF
Modulo cartucce COAX® Pi12-3FSx2	AG
Modulo cartucce COAX® Pi12-3FSx2, valvola di non ritorno	AH
Modulo cartucce COAX® Si08-3FSx1	AA
Modulo cartucce COAX® Si08-3FSx1, valvola di non ritorno	AB
Modulo cartucce COAX® Si08-3FSx2	AC
Modulo cartucce COAX® Si08-3FSx2, valvola di non ritorno	AD
Modulo cartucce COAX® Xi10-3FSx1	AI
Modulo cartucce COAX® Xi10-3FSx1, valvola di non ritorno	AJ
Modulo cartucce COAX® Xi10-3FSx2	AK
Modulo cartucce COAX® Xi10-3FSx2, valvola di non ritorno	AL

3. Selezionare moduli connessioni e funzione	Codice P3010
Funzione scarico rapido con connessione, 10 e 6 mm, 3 cm³	04
Funzione scarico rapido con connessione, 8 e 6 mm, 30 cm³	05
Funzione scarico rapido con connessione, 8 e 6 mm, 60 cm³	06
Funzione scarico rapido con connessione, 10 e 6 mm, 30 cm³	07
Funzione scarico rapido con connessione, 10 e 6 mm, 60 cm³	08
Funzione scarico rapido con connessione, 1/4" NPSF e 6 mm, 3 cm³	09
Funzione scarico rapido con connessione, 1/4" NPSF e 6 mm, 30 cm³	10
Funzione scarico rapido con connessione, 1/4" NPSF e 6 mm, 60 cm³	11
Funzione scarico rapido con connessione, 8 e 6 mm, 3 cm³	12

Per maggiori informazioni sul Quick-relase, vedere le relative schede tecniche.

Descrizione	Codice P3010
No energy saving	AA
Elettrovalvola DS23	AB

Per maggiori informazioni sulla valvola DS23, vedere le relative schede tecniche.

5. Selezionare vacuostato	Codice P3010
Vacuostato induttivo con manopola di regolazione	11

Esempio	Codice identificativo
Corpo pompa, connessione Ø=6 mm Pi12-3FSx1, Funzione scarico rapido con connessione, 10 e 6 mm, 3 cm³, senza energy saving, Vacuostato induttivo con manopola di regolazione	P3010.00.AE.04.AA.11

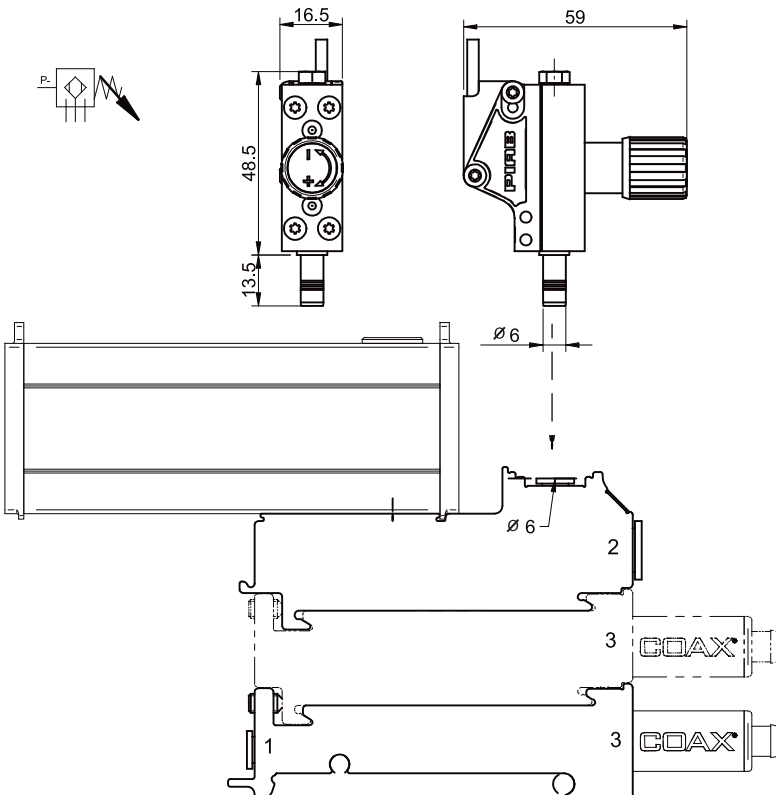

Codici identificativi accessori

Descrizione	Cod. rif.
Kit guarnizioni in NBR per pompe P3010	0104201

Il kit include le membrane, le guarnizioni ed il filtro aria compressa.

Caratteristiche soggette a variazioni senza preavviso.

P3010 Vacuostato mini, presettato ad innesto rapido

- Tecnologia cartuccia MINI multistadio brevettata COAX®. Con cartuccia in versione Pi, Si e Xi.
- Vacuostato elettromeccanico con uscita digitale.
- Led rosso integrato indicante lo stato di funzionamento.
- Dotata di silenziatore passante e filtro di vuoto per ambienti polverosi.
- Elevata affidabilità del sistema anche in caso di bassa pressione di alimentazione o fluttuazione della pressione di rete.
- Tempi di risposta rapidi per applicazioni nei circuiti a tenuta.

Caratteristiche tecniche

Descrizione	Unità	Valore
Sovrapressione massima (pompe)	MPa	0.7
Livello di rumorosità	dBA	66-68
Sovrapressione massima (stato)	MPa	0.2
Materiale		PP, PA, Al, , NBR, TPU, SS, CuZn(Au)
Temperatura di lavoro	ºC	-10-50
Peso	g	173-425
Range segnale	-kPa	30, 50 o 70, +5/-3
Funzioni		PNP NO/NC, NPN NO/NC
Isteresi	kPa	6 ± 1
Tensione di alimentazione	VDC	24 (12-30)
Classe di protezione		IP40
Assorbimento max.	mA	100 induttivi / 400 resistivi
Caduta di tensione max. (100mA/24V carico induttivo)	VDC	0.055
Tempo di risposta	ms	4
Visualizzazione		LED rosso
Connessione elettrica		Maschio M8 3-pin

Prestazioni

Le prestazioni della P3010, in relazione alle tipologie di cartucce COAX® scelte, si trovano nelle tabelle di portata aspirata e tempo di evacuazione relative alle pompe a vuoto P3010 o alle cartucce COAX®.

Codici identificativi

1. Manifold	Codice P3010
Corpo pompa, connessione Ø=6 mm	00
Corpo pompa, connessione 1/8" NPSF	01

2. Modulo push-in COAX®	Codice P3010
Modulo cartucce COAX® Pi12-3FSx1	AE
Modulo cartucce COAX® Pi12-3FSx1, valvola di non ritorno	AF
Modulo cartucce COAX® Pi12-3FSx2	AG
Modulo cartucce COAX® Pi12-3FSx2, valvola di non ritorno	AH
Modulo cartucce COAX® Si08-3FSx1	AA
Modulo cartucce COAX® Si08-3FSx1, valvola di non ritorno	AB
Modulo cartucce COAX® Si08-3FSx2	AC
Modulo cartucce COAX® Si08-3FSx2, valvola di non ritorno	AD
Modulo cartucce COAX® Xi10-3FSx1	AI
Modulo cartucce COAX® Xi10-3FSx1, valvola di non ritorno	AJ
Modulo cartucce COAX® Xi10-3FSx2	AK
Modulo cartucce COAX® Xi10-3FSx2, valvola di non ritorno	AL

3. Selezionare moduli connessioni e funzione	Codice P3010
Funzione scarico rapido con connessione, 10 e 6 mm, 3 cm³	04
Funzione scarico rapido con connessione, 8 e 6 mm, 30 cm³	05
Funzione scarico rapido con connessione, 8 e 6 mm, 60 cm³	06
Funzione scarico rapido con connessione, 10 e 6 mm, 30 cm³	07
Funzione scarico rapido con connessione, 10 e 6 mm, 60 cm³	08
Funzione scarico rapido con connessione, 1/4" NPSF e 6 mm, 3 cm³	09
Funzione scarico rapido con connessione, 1/4" NPSF e 6 mm, 30 cm³	10
Funzione scarico rapido con connessione, 1/4" NPSF e 6 mm, 60 cm³	11
Funzione scarico rapido con connessione, 8 e 6 mm, 3 cm³	12

Per maggiori informazioni sul Quick-relase, vedere le relative schede tecniche.

Descrizione	Codice P3010
No energy saving	AA
Elettrovalvola DS23	AB

Per maggiori informazioni sulla valvola DS23, vedere le relative schede tecniche.

5. Selezionare vacuostato	Codice P3010
Vacuostato VS4015 Ø6, 30 -kPa	18
Vacuostato VS4015 Ø6, 50 -kPa	19
Vacuostato VS4015 Ø6, 70 -kPa	20

Esempio	Codice identificativo
Corpo pompa, connessione Ø=6 mm Pi12-3FSx1, Funzione scarico rapido con connessione, 10 e 6 mm, 3 cm³, senza energy saving, Vacuostato VS4015 Ø6, 30 -kPa	P3010.00.AE.04.AA.18

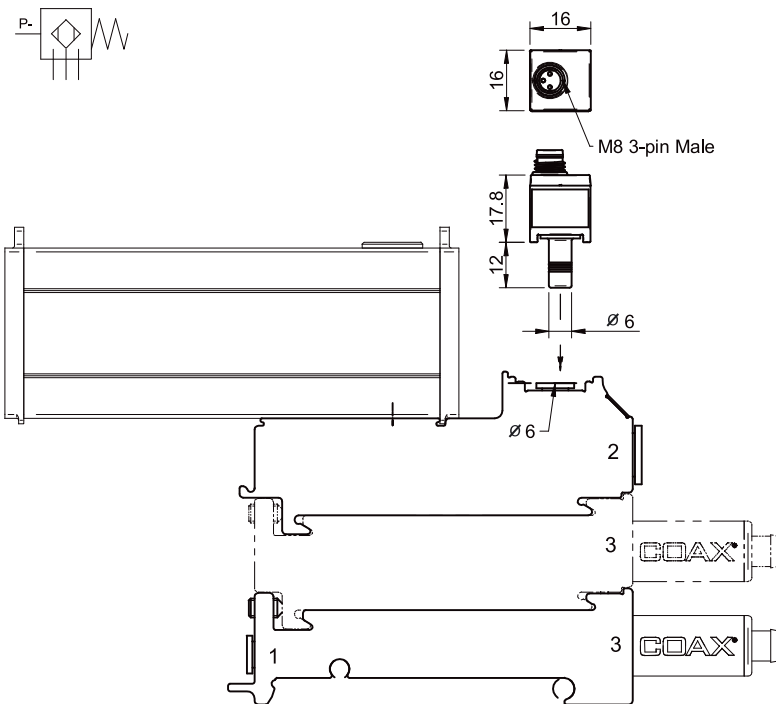

Codici identificativi accessori

Descrizione	Cod. rif.
Kit guarnizioni in NBR per pompe P3010	0104201

Il kit include le membrane, le guarnizioni ed il filtro aria compressa.

Caratteristiche soggette a variazioni senza preavviso.

P3010 Vacuostato mini, presettato filettato

- Tecnologia cartuccia MINI multistadio brevettata COAX®. Con cartuccia in versione Pi, Si e Xi.
- Vacuostato elettromeccanico con uscita digitale.
- Led rosso integrato indicante lo stato di funzionamento.
- Dotata di silenziatore passante e filtro di vuoto per ambienti polverosi.
- Elevata affidabilità del sistema anche in caso di bassa pressione di alimentazione o fluttuazione della pressione di rete.
- Tempi di risposta rapidi per applicazioni nei circuiti a tenuta.

Caratteristiche tecniche

Descrizione	Unità	Valore
Sovrapressione massima (pompe)	MPa	0.7
Livello di rumorosità	dBA	66-68
Sovrapressione massima (stato)	MPa	0.2
Materiale		PP, PA, Al, , NBR, TPU, SS, CuZn(Au)
Temperatura di lavoro	ºC	-10-50
Peso	g	115-362
Range segnale	-kPa	30, 50 o 70, +5/-3
Funzioni		PNP NO/NC, NPN NO/NC
Isteresi	kPa	6 ± 1
Tensione di alimentazione	VDC	24 (12-30)
Classe di protezione		IP40
Assorbimento max.	mA	100 induttivi / 400 resistivi
Caduta di tensione max. (100mA/24V carico induttivo)	VDC	0.055
Tempo di risposta	ms	4
Visualizzazione		LED rosso
Connessione elettrica		Maschio M8 3-pin

Prestazioni

Le prestazioni della P3010, in relazione alle tipologie di cartucce COAX® scelte, si trovano nelle tabelle di portata aspirata e tempo di evacuazione relative alle pompe a vuoto P3010 o alle cartucce COAX®.

Codici identificativi

1. Manifold	Codice P3010
Corpo pompa, connessione Ø=6 mm	00
Corpo pompa, connessione 1/8" NPSF	01

2. Modulo push-in COAX®	Codice P3010
Modulo cartucce COAX® Pi12-3FSx1	AE
Modulo cartucce COAX® Pi12-3FSx1, valvola di non ritorno	AF
Modulo cartucce COAX® Pi12-3FSx2	AG
Modulo cartucce COAX® Pi12-3FSx2, valvola di non ritorno	AH
Modulo cartucce COAX® Si08-3FSx1	AA
Modulo cartucce COAX® Si08-3FSx1, valvola di non ritorno	AB
Modulo cartucce COAX® Si08-3FSx2	AC
Modulo cartucce COAX® Si08-3FSx2, valvola di non ritorno	AD
Modulo cartucce COAX® Xi10-3FSx1	AI
Modulo cartucce COAX® Xi10-3FSx1, valvola di non ritorno	AJ
Modulo cartucce COAX® Xi10-3FSx2	AK
Modulo cartucce COAX® Xi10-3FSx2, valvola di non ritorno	AL

3. Selezionare moduli connessioni e funzione	Codice P3010
Modulo connessione alto 6x1/8"	01
Modulo connessione basso 3x1/8"	02

4. Descrizione	Codice P3010
No energy saving	AA
Elettrovalvola DS23	AB

Per maggiori informazioni sulla valvola DS23, vedere le relative schede tecniche.

5. Selezionare vacuostato	Codice P3010
Vacuostato VS4016 G1/8" male, 30 -kPa	21
Vacuostato VS4016 G1/8" male, 50 -kPa	22
Vacuostato VS4016 G1/8" male, 70 -kPa	23

Esempio	Codice identificativo
Corpo pompa, connessione Ø 6 mm Pi12-3FSx1, Modulo connessione alto 6x1/8", senza energy saving, Vacuostato VS4016 G1/8" male, 30 -kPa	P3010.00.AE.01.AA.21

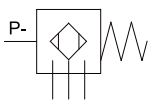

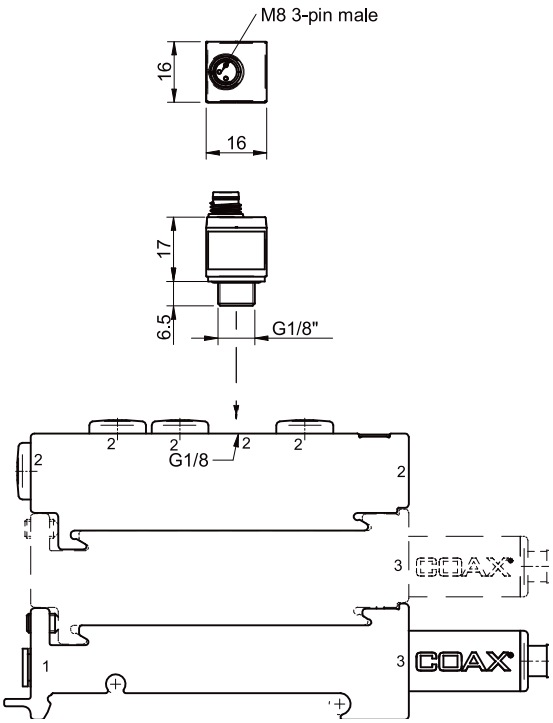

Codici identificativi accessori

Descrizione	Cod. rif.
Kit guarnizioni in NBR per pompe P3010	0104201

Il kit include le membrane, le guarnizioni ed il filtro aria compressa.

Caratteristiche soggette a variazioni senza preavviso.

P3010 AVM™2

- Tecnologia cartuccia MINI multistadio brevettata COAX®. Con cartuccia in versione Pi, Si e Xi.
- Unità AVM™2, Automatic Vacuum Managment per il controllo ed il monitoraggio delle funzioni.
- Valvole on/off per vuoto e controsoffio.
- Speciale dispositivo di sicurezza per la versione dotata di valvola on/off normalmente chiusa. (Stop di emergenza).
- Sensore di vuoto analogico con due uscite digitali.
- Display digitale con scala di lettera “-kPa” o “-inHg” selezionabile.
- Sistema energy saving (ES) che minimizza il consumo dell’aria compressa nelle applicazioni a tenuta. La funzione ES può essere disattivata manualmente o via segnale elettrico.
- Tre LED con colori differenti indicano lo stato di funzionamento delle valvole, segnale in uscita ed ES.

Caratteristiche tecniche

Descrizione	Unità	Valore
Pressione di alimentazione massima	MPa	0.7
Livello di rumorosità	dBA	66–68
Materiale		PA, NBR, Al, SS, PMMA
Temperatura di lavoro	ºC	0–50
Peso	g	250-330
Range di segnale, regolabile	-kPa	20-80
Isteresi	kPa	7±1
Tensione di alimentazione	VDC	24 (22-28)
Ripple massimo	V_P	1V $_{rms}$
Corrente assorbita	mA	110
Classe di protezione		IP65 [NEMA 4]
Corrente massima in uscita		100
Display		Indicatore a LED numerico
Portata del controsoffio	Nl/s	0-7.5

Prestazioni

Le prestazioni della P3010, in relazione alle tipologie di cartucce COAX® scelte, si trovano nelle tabelle di portata aspirata e tempo di evacuazione relative alle pompe a vuoto P3010 o alle cartucce COAX®.

Codici identificativi

1. Manifold	Codice P3010
Corpo pompa, connessione Ø=6 mm	00
Corpo pompa, connessione 1/8" NPSF	01

2. Modulo push-in COAX®	Codice P3010
Modulo cartucce COAX® Pi12-3FSx1, valvola di non ritorno	AF
Modulo cartucce COAX® Pi12-3FSx2, valvola di non ritorno	AH
Modulo cartucce COAX® Si08-3FSx1, valvola di non ritorno	AB
Modulo cartucce COAX® Si08-3FSx2, valvola di non ritorno	AD
Modulo cartucce COAX® Xi10-3FSx1, valvola di non ritorno	AJ
Modulo cartucce COAX® Xi10-3FSx2, valvola di non ritorno	AL

3. Selezionare moduli connessioni e funzione	Codice P3010
Funzione AVM™2 NO	27
Funzione AVM™2 NC (senza tensione - NO)	28
Funzione AVM™2 NO, controsoffio automatico (1 sec)	30

3. Selezionare moduli connessioni e funzione	Codice P3010
Funzione AVM™2 NC, controsoffio automatico (1 sec)	31
Funzione AVM™2 NC 2 (senza tensione - NC)	32

4. Selezionare ES	Codice P3010
Senza energy saving	AA

5. Selezionare vacuostato	Codice P3010
Privo di sensore di vuoto	00

Esempio	Codice identificativo
Corpo pompa, connessione Ø 6 mm Pi12-3FSx1, valvola di non ritorno, Funzione AVM™2, NO, filettature Gas, senza energy saving function, Privo di sensore di vuoto	P3010.01.AF.27.AA.00

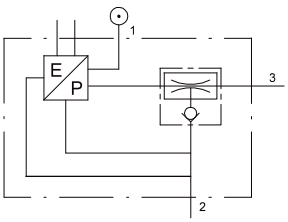

COAX® Cartridge	H	H1
1	102,4	31
2	127,4	56

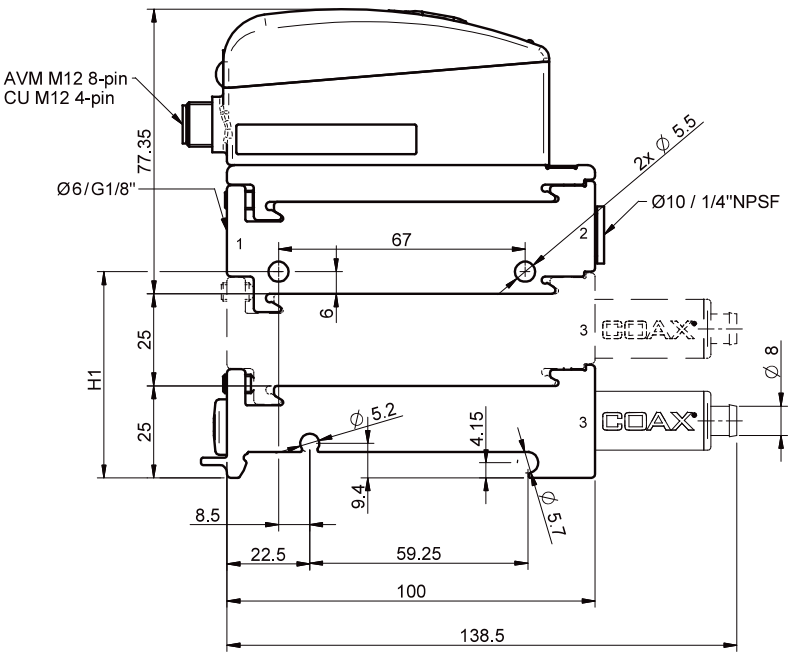

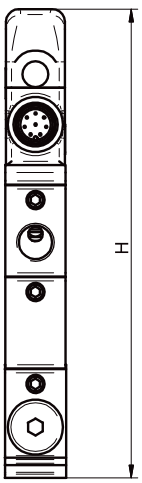

Codici identificativi accessori

Descrizione	Cod. rif.
Cavo M12 8-pin femmina, PUR, L=2m	0110238
Cavo M12 8-pin femmina, PUR, L=5m	0117746
Cavo a Y M12 8-pin femmina, 2xM12 4-pin maschio, PNP, PUR, L=2m	0118407
Cavo a Y M12 8-pin femmina, 2xM12 5-pin maschio, NPN, PUR, L=2m	0120229
Kit guarnizioni in NBR per pompe P3010	0104201

Il kit include le membrane, le guarnizioni ed il filtro aria compressa.

Caratteristiche soggette a variazioni senza preavviso.

P3010 CU

- Tecnologia cartuccia MINI multistadio brevettata COAX®. Con cartuccia in versione Pi, Si e Xi.
- Unità integrata CU, dotata di elettrovalvole per il controllo delle funzioni on/off e controsoffio.
- Valvola meccanica per il controllo dell'intensità del controsoffio.
- Compatta, di dimensioni ridotte, configurabile e dal design modulare.

Caratteristiche tecniche

Descrizione	Unità	Valore
Pressione di alimentazione massima	MPa	0.7
Livello di rumorosità	dBA	66–68
Materiale		PA, NBR, Al, SS, PMMA
Temperatura di lavoro	°C	0–50
Peso	g	236-316
Tensione di alimentazione	VDC	24 (22–28)
Classe di protezione		IP65 [NEMA 4]
Umidità ambientale	%RH	90
Corrente assorbita	mA	60
Ripple massimo	V_P	1 V_{rms}
Portata del controsoffio	Nl/s	0–7.5
Funzione on/off		NC

Prestazioni

Le prestazioni della P3010, in relazione alle tipologie di cartucce COAX® scelte, si trovano nelle tabelle di portata aspirata e tempo di evacuazione relative alle pompe a vuoto P3010 o alle cartucce COAX®.

Codici identificativi

1. Manifold	Codice P3010
Corpo pompa, connessione Ø=6 mm	00
Corpo pompa, connessione 1/8" NPSF	01

2. Modulo push-in COAX®	Codice P3010
Modulo cartucce COAX® Pi12-3FSx1	AE
Modulo cartucce COAX® Pi12-3FSx1, valvola di non ritorno	AF
Modulo cartucce COAX® Pi12-3FSx2	AG
Modulo cartucce COAX® Pi12-3FSx2, valvola di non ritorno	AH
Modulo cartucce COAX® Si08-3FSx1	AA
Modulo cartucce COAX® Si08-3FSx1, valvola di non ritorno	AB
Modulo cartucce COAX® Si08-3FSx2	AC
Modulo cartucce COAX® Si08-3FSx2, valvola di non ritorno	AD
Modulo cartucce COAX® Xi10-3FSx1	AI
Modulo cartucce COAX® Xi10-3FSx1, valvola di non ritorno	AJ
Modulo cartucce COAX® Xi10-3FSx2	AK
Modulo cartucce COAX® Xi10-3FSx2, valvola di non ritorno	AL

3. Selezionare moduli connessioni e funzione	Codice P3010
Funzione CU NC filettature Gas	29
Funzione CU NO filettature Gas	33

4. Selezionare ES	Codice P3010
Senza energy saving	AA

5. Selezionare vacuostato	Codice P3010
Privo di sensore di vuoto	00

Esempio	Codice identificativo
Corpo pompa, connessione 1/8" NPSF Pi12-3FSx1,Funzione CU NC filettature Gas, senza energy saving function, Privo di sensore di vuoto	P3010.01.AE.29.AA.00

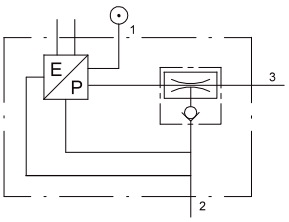

COAX® Cartridge	H	H1
1	102,4	31
2	127,4	56

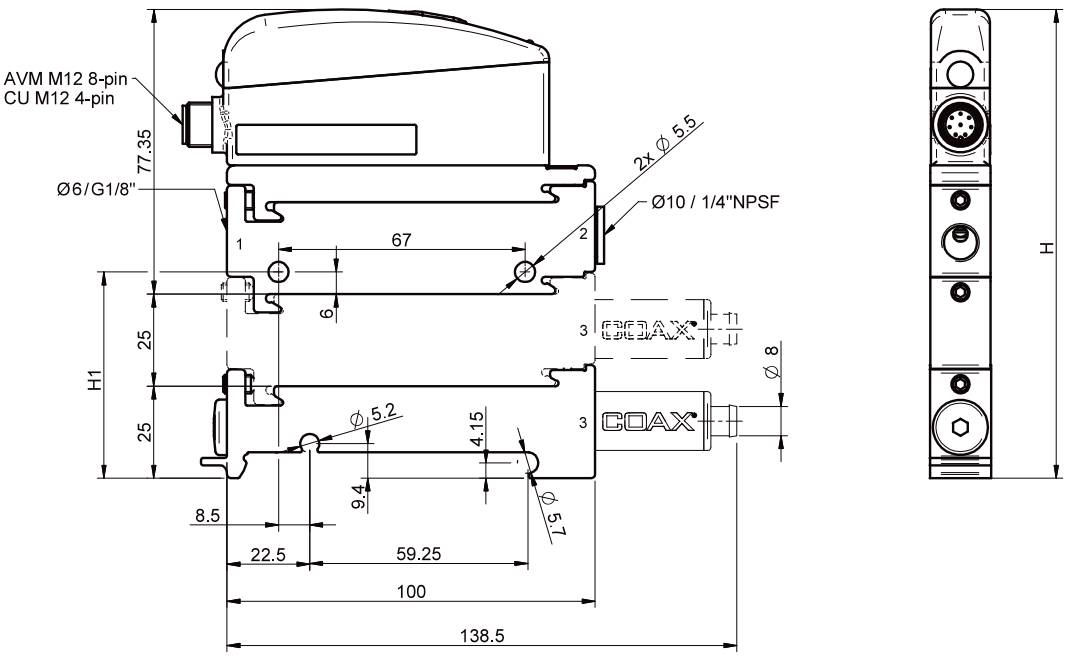

Codici identificativi accessori

Descrizione	Cod. rif.
Cavo M12 4-pin femmina, PUR, L=5m*	0121817
Cavo M12 4-pin femmina, M12 4-pin maschio, PUR, L=2m	0118322
Kit guarnizioni in NBR per pompe P3010	0104201

*Il kit include le membrane, le guarnizioni ed il filtro aria compressa. *) Pin Nr. 1 non usato.*

Caratteristiche soggette a variazioni senza preavviso.

L7 con piastra di connessione A

- Elevata portata
- Dimensioni e peso ridotti
- Adatta per manipolazione di materiali porosi ed in presenza di trafilamenti

Dotata di connettore per l'aria compressa.

Caratteristiche tecniche

Descrizione	Unità	Valore
Pressione di alimentazione massima	MPa	0.7
Livello di rumorosità	dBA	57–68
Temperatura di lavoro	°C	-20–80
Peso	g	30
Materiale		PA, POM, NBR, SS

Portata d'aria

Press. alim.	Consumo aria	Portata d'aria (Nl/s) ai diversi gradi di vuoto (-kPa)										Vuoto max.
MPa	Nl/s	0	10	20	30	40	50	60	70	80	90	-kPa
0.60	0.49	0.72	0.49	0.29	0.25	0.20	0.16	0.10	0.067	–	–	75

Tempo di evacuazione

Press. alim.	Consumo aria	Tempo di evacuazione (s/l) ai diversi gradi di vuoto (-kPa)									Vuoto max.
MPa	Nl/s	10	20	30	40	50	60	70	80	90	-kPa
0.60	0.49	0.093	0.31	0.72	1.2	1.8	2.6	3.8	–	–	75