Rotondimetro Roundtest RA-1600

Serie 211 - Strumenti per la misura della rotondità

Sistema di misura dotato di PC che consente di rilevare misure di rotondità e cilindricità, Roundtest RA-1600

- Dotato di una tavola rotante ad alta accuratezza (0,02+0,0006H)µm.
- Grazie al sistema D.A.T. (Digital Adjustment Table) è possibile livellare e centrare il pezzo con estrema semplicità.
- Fornito con il potente software ROUNDPAK, ricco di funzioni di misura e analisi
- ROUNDPAK è in grado di effettuare singole misure o programmi complessi.
- Lo strumento è dotato di un comando da remoto per facilitare le operazioni.
- E' disponibile una funzione di auto-seguimento per la pre-centratura del pezzo

Specifiche

Tavola rotante	
Accuratezza di rotazione	**Radiale :** (0,02+0,0006H)µm H: Altezza di misura dalla superficie della tavola (mm) **Assiale :** (0,02+0,0006X)µm X: Distanza radiale dal centro (mm)
Velocità di rotazione	4, 6, 10 rpm
Max. Ø tastatura	280 mm
Max. Ø pezzo	560 mm
Max. carico tavola	25 kg
Campo centratura	±3 mm
Campo livellamento	±1°
Colonna verticale	
Max. altezza di tastatura	300 mm dalla parte superiore della tavola
Max. prof. di tastatura	91 mm (ID minimo : ø32 mm) 50 mm (ID minimo : ø7 mm)
Rettilineità	0,2 µm / 100 mm 0,3 µm / 300 mm
Parallelismo all'asse di rotazione	1,5 µm / 300 mm
Software	**ROUNDPAK**

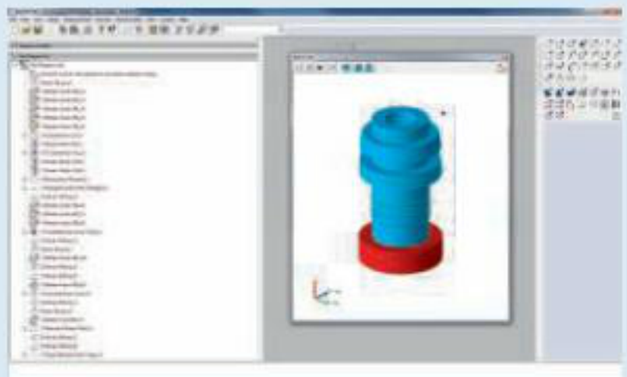

Schermata di misura

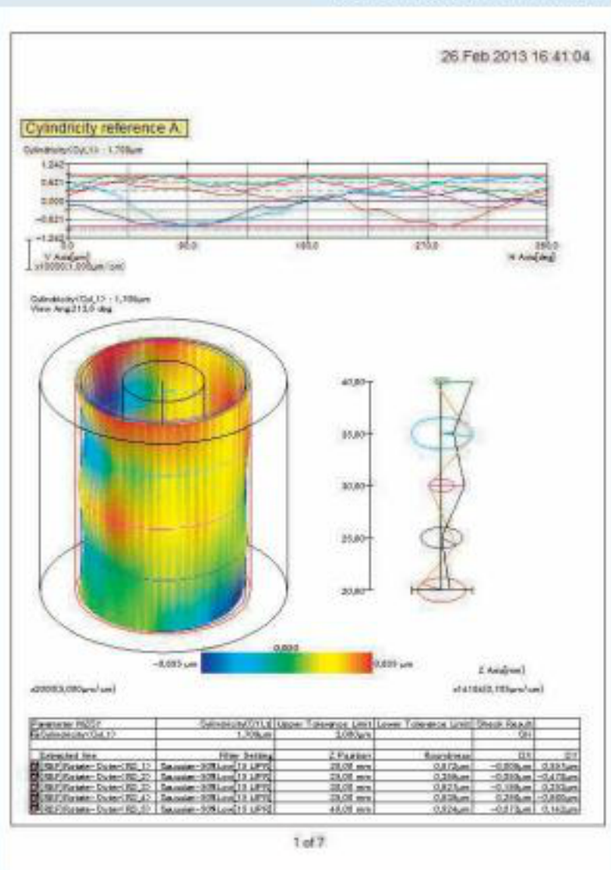

Schermata risultati

ROUNDPAK
Grande semplicità di utilizzo grazie a una ampia gamma di funzioni di analisi e di parametri misurabili.

RA-1600 (+piano antivibrante)

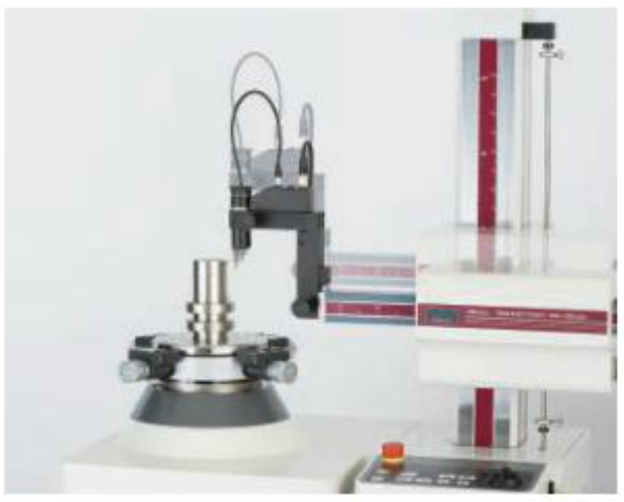

Misura / analisi della spirale (RA-1600)

Provvisto di una funzione di misura della spirale che combina la rotazione della tavola ed il movimento lineare del detector consentendo la misura di cilindricità, coassialità ed altre caratteristiche in continuo.

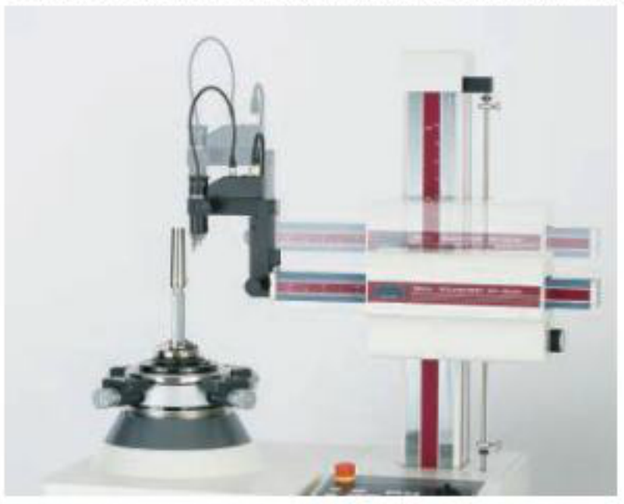

Misura con autoinseguimento dell'asse x

La misura, durante la rilevazione della forma, è possibile grazie all' asse X dotato di sistema di misura Linear Scale

Tutti i prodotti di questo catalogo sono destinati alla vendita a clienti professionali. Le descrizioni dei prodotti, in particolare di tutte le specifiche tecniche, non sono vincolanti se non espressamente concordato. Per i prezzi suggeriti al dettaglio consultare il listino prezzi.

Mitutoyo

Rotondimetro Roundtest RA-1600

Serie 211 - Strumenti per la misura della rotondità

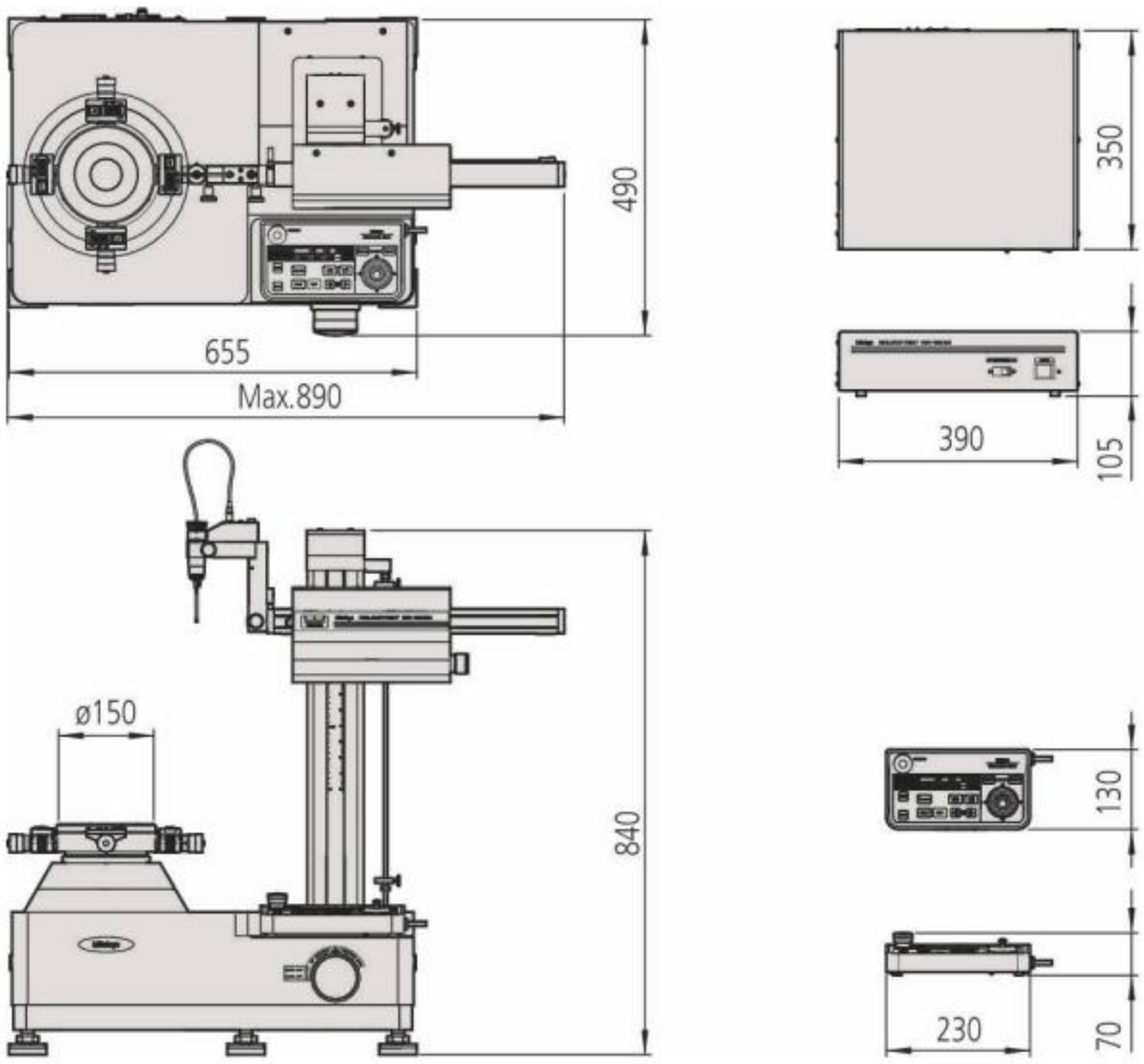

Dimensioni

No.	Modello	Max. ø pezzo mm	Max. Ø di tastatura [mm]	Max. carico tavola rotante [kg]
211-723D	RA-1600	560	280	25

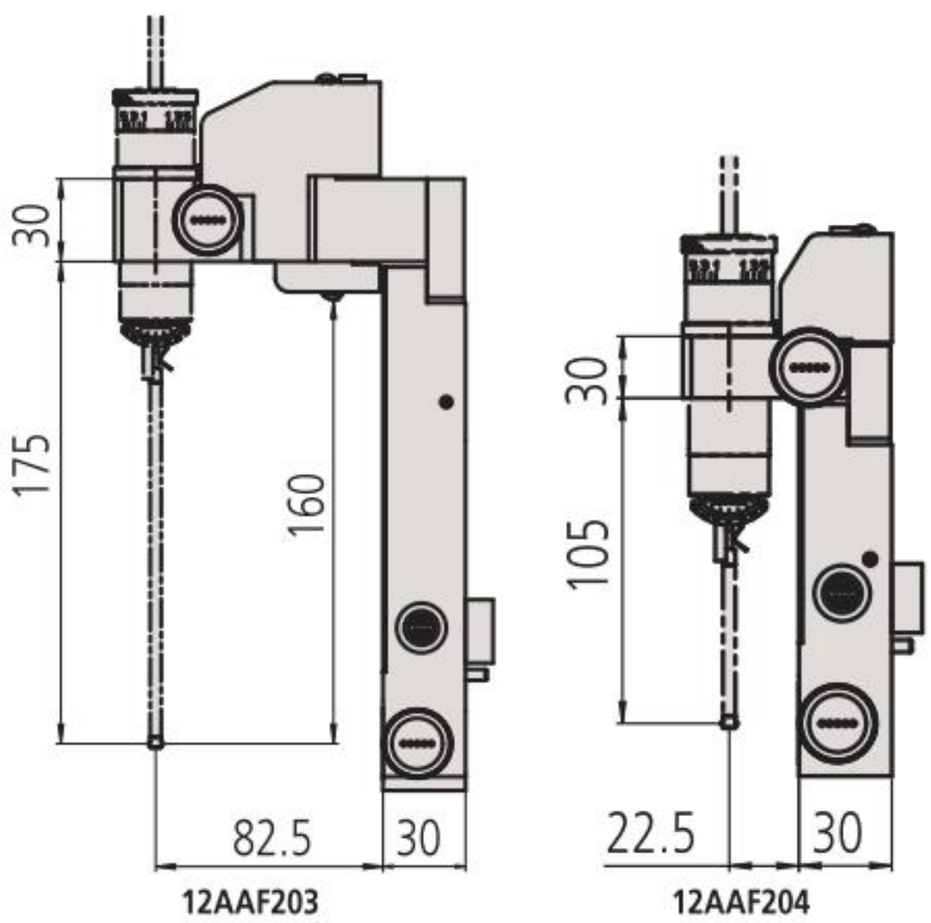

12AAF203 12AAF204

Specifiche aggiuntive

Accessori opzionali	Ulteriori accessori standard e opzionali sono elencati in una differente sezione dedicata a stili ed accessori.

Accessori opzionali

No.	Descrizione	Prezzo €
211-014	Mandrino con 3 becchi (OD: 2-78, ID: 25-68 mm)	1045,00
211-031	Micro mandrino OD: 1-1,5 mm	1380,00
211-032	Mandrino OD: 1-79, ID: 16-79 mm	1977,00
211-045	Sistema controllo ingrandimenti	2990,00
211-061	Mandrino a pinza (OD: 0,5-10mm)	
12AAL019	Tavolo laterale	
12AAL090	Supporto detector scorrevole	
12AAF203	Staffa per detector a doppia lunghezza	1910,00
12AAF204	Staffa per detector per grandi diametri esterni	1695,00
12AAK110	Antivibrante	11000,00
12AAK120	Braccio monitor	
356038	Supporto ausiliario per pezzi bassi	470,00
997090	Set blocchetti di calibrazione	307,00

Vedi depliant Rotondimetro RA-1600

Tutti i prodotti di questo catalogo sono destinati alla vendita a clienti professionali. Le descrizioni dei prodotti, in particolare di tutte le specifiche tecniche, non sono vincolanti se non espressamente concordato. Per i prezzi suggeriti al dettaglio consultare il listino prezzi.