HBS

# HBS SISTEMA DI DISTRIBUZIONE A BARRA CAVA

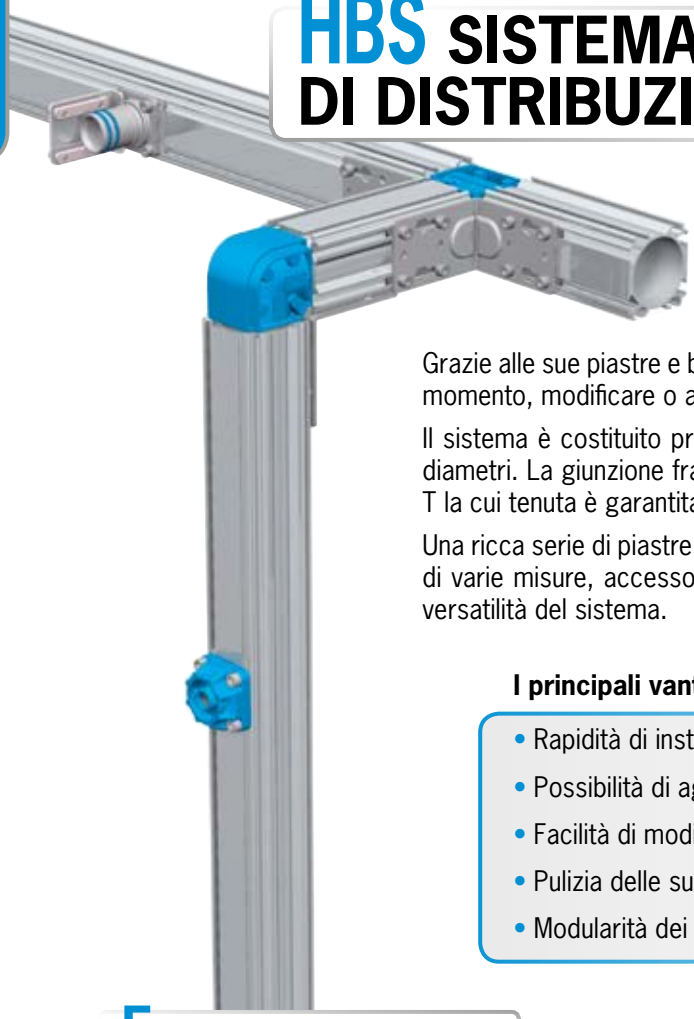

HBS è un sistema modulare in barra cava di alluminio estruso, che permette la posa di linee di aria compressa o di altri fluidi, in modo veloce, sicuro, funzionale.

Grazie alle sue piastre e blocchetti di uscita a fissaggio rapido è possibile, in ogni momento, modificare o allargare l'impianto in modo facile e sicuro.

Il sistema è costituito principalmente da barre cave di alluminio estruso in vari diametri. La giunzione fra le varie barre è ottenuta da giunti dritti, giunti a L e a T la cui tenuta è garantita da guarnizioni OR.

Una ricca serie di piastre di uscita con fori da 1/8" a 1"1/2, terminali filettati di varie misure, accessori, squadre di fissaggio, permettono la massima versatilità del sistema.

**I principali vantaggi sono:**

- Rapidità di installazione
- Possibilità di aggiungere uscite
- Facilità di modifiche o ampliamento
- Pulizia delle superfici interne ed esterne
- Modularità dei vari componenti

## FACILE DA MONTARE

**SBAVATURA**

**MONTAGGIO**

**ASSEMBLAGGIO**

**SERRAGGIO**

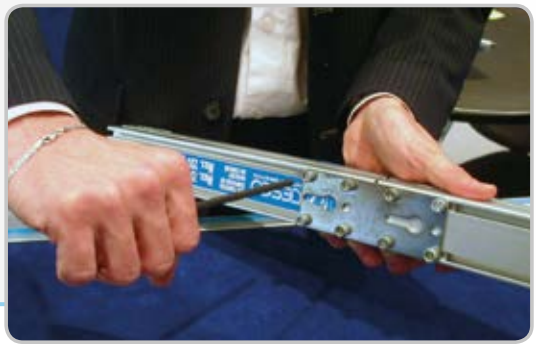

## BLUE DESIGN

La nuova generazione in blu di **TESEO** è frutto del lavoro di revisione e miglioramento di tutti i sistemi.
La nostra continua ricerca dell'eccellenza nel **Risparmio Energetico** unita ad una maggiore sensibilità per lo studio di **Design** hanno dominato le nostre scelte tecniche.
Abbiamo studiato i passaggi interni e gli spessori per incrementare il flusso.
**La doppia sede O-Ring** è eseguita in tutte le giunzioni per una maggior garanzia di tenuta. Gli **O-Ring Blu** prodotti per Teseo essendo di alta qualità garantiscono un'ottima tenuta.
Abbiamo migliorato **l'ergonomia** di tutto il sistema grazie all'ottimizzazione di forme e pesi. Le lavorazioni di precisione realizzate su molti componenti ne migliorano la finitura esterna ed eliminano le difettosità della pressofusione.
**Le Piastre d'uscita** sono re stilizzate con nuovi stampi più precisi ed affidabili. I componenti di bloccaggio ed ancoraggio sono stati analizzati e migliorati.
Prosegue **l'implementazione** di accessori e componenti.
Stiamo ottenendo **Nuove certificazioni**
e omologazioni internazionali.

**Tabella orientativa per la scelta del diametro dell'impianto in HBS, in base alla potenza massima del compressore.**

| Potenza del compressore kW | HBS | Portata orientativa (L 30 m - 6 bar - Δp 3%) Nl/min |
|---|---|---|
| 19 | 25 | 2.900 |
| 36 | 32 | 5.400 |
| 110 | 50 | 16.400 |
| 195 | 63 | 29.200 |
| 350 | 80 | 53.000 |
| 785 | 110 | 117.500 |

Dipartimento di Meccanica
Politecnico di Torino

Diagrammi orientativi delle portate di aria compressa e relative cadute di pressione in una linea di lunghezza 30 m (20°C - 1013 mbar). I dati utilizzati sono stati forniti dal POLITECNICO DI TORINO.

Vedere software di calcolo (pag. 9)

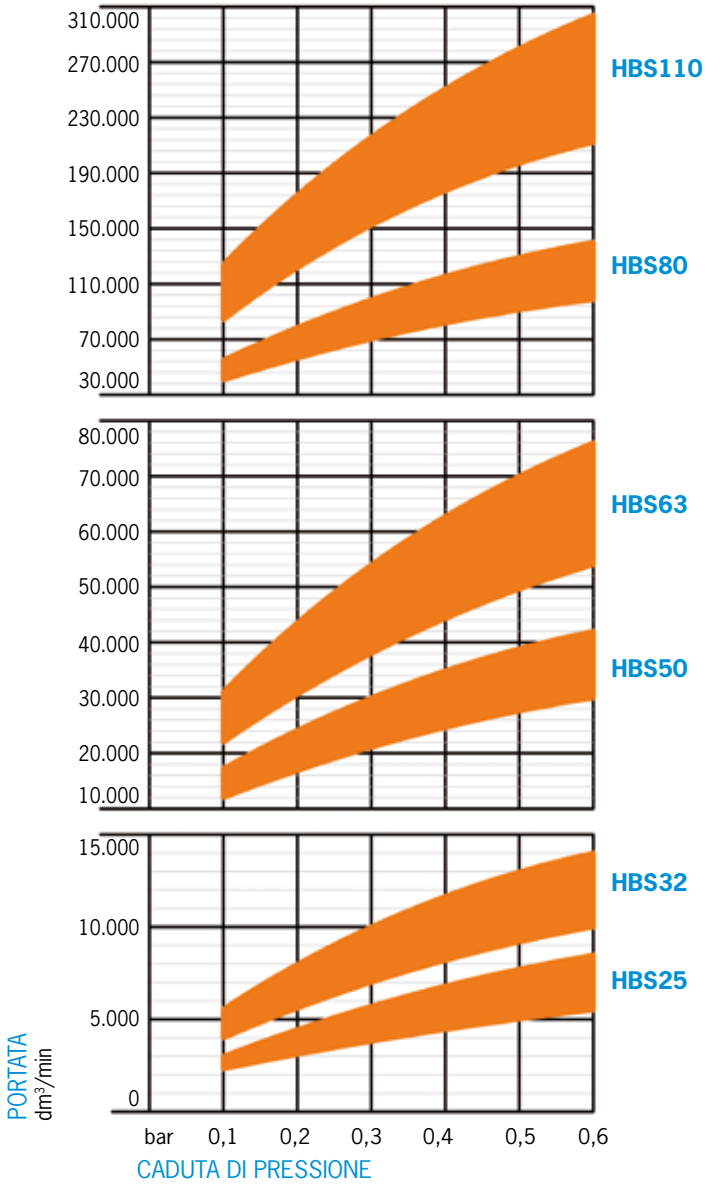


PRESSIONE ARIA: 6 → 12 bar
0,6 → 1,2 MPa
87 → 174 psi

## CARATTERISTICHE TECNICHE

| | |
|---|---|
| Alluminio estruso | **lega EN AW-6060 UNI EN 573-3:1996** |
| Designazioni estere | **ANSI 6060 - DIN1748/1: AlMgSi 0,5 BS 6060** |
| Composizione chimica | **Si: 0,45 - Mg: 0,45 - Fe: 0,3** |
| Trattamento termico | **Bonificato T5 o T6** |
| Trattamento superficiale (a rich.) | **Ossidazione chimica argento** |
| Peso specifico, densità | **Kg/dm³ 2,71** |
| Conducibilità elettrica | **% IACS 53** |
| Conducibilità termica | **W/m·K 200** |
| Calore specifico | **J/Kg·K 96** |
| Coefficiente di dilatazione | **mm/m °C 0,024** |
| Carico massimo a trazione | **Kg/mm² 24** |
| Carico di rottura a snervamento | **Kg/mm² 20** |
| Modulo di elasticità | **Kg/mm² 6.700** |
| Durezza Brinell | **HB 70÷80** |
| Intervallo di fusione | **°C 600-650** |
| Materiale delle guarnizioni OR | **NBR 70** |
| Temperatura di esercizio | **°C -20/+120** |
| Materiale delle viti | **Acciaio classe 8.8** |
| Coppia di serraggio delle viti | **Nm 10÷13,5 (90÷120 Inch Lbs)** |
| Filetto delle piastre di uscita | **BSP o NPT** |
| Filetto dei terminali | **BSP o NPT** |
| Pressione max di esercizio | **15 bar - 1,5 MPa - 217 psi** |
| Pressione di prova a rottura | **56 bar - 5,6 MPa - 813 psi** |

**Compatibilità con i fluidi**
Aria compressa, Vuoto, Argon, Azoto, Anidride carbonica, Olio minerale*, Olio sintetico*, Altri fluidi*.

**AVVERTENZE !**

I componenti Teseo sono destinati solo agli usi per i quali sono stati espressamente concepiti dal produttore e titolare dei brevetti.
Ciò non esonera l'utilizzatore professionale all'astenersi dalla verifica di compatibilità tecnica e progettuale della propria applicazione.
Il nostro ufficio tecnico è a disposizione per valutazioni, analisi degli usi speciali, per progettare ed eventualmente realizzare componenti ed assemblati specifici.
La ditta Teseo non è responsabile di eventuali danni derivanti da usi impropri, erronei, irragionevoli e da incompatibilità del prodotto con le applicazioni non previste dalle specifiche del catalogo.

*Per maggiori informazioni contattare l'Ufficio Tecnico della Teseo Srl.

## SEZIONE DEI VARI PROFILI

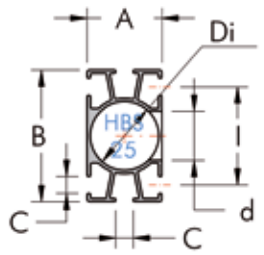


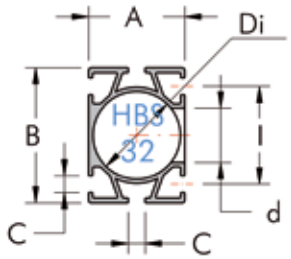


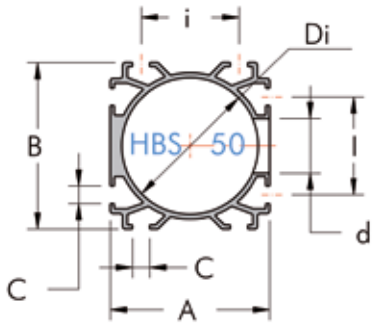


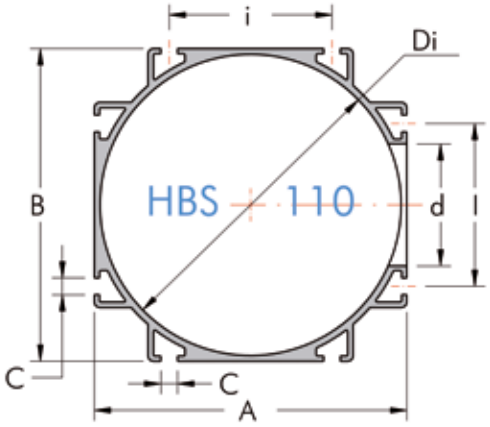


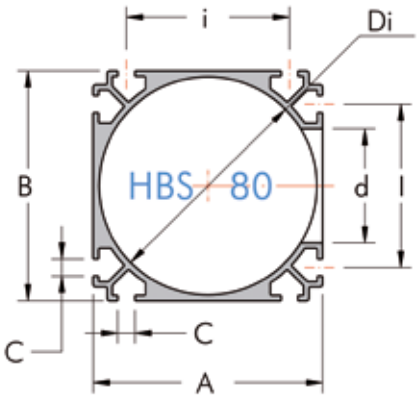


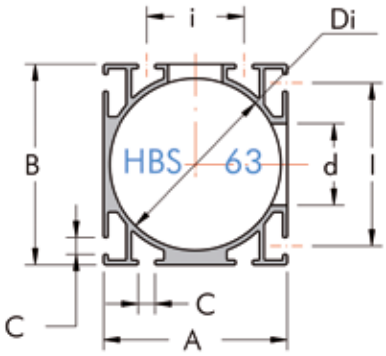


### CARATTERISTICHE DIMENSIONALI

| Nome | Dimensioni | | | | | | Foro Max | Volume interno | Peso | Momento di inerzia | | Area sezione |
|---|---|---|---|---|---|---|---|---|---|---|---|---|
| | Di mm | A mm | B mm | I mm | i mm | C mm | d mm | V l/m | P g/m | Jx $cm^4$ | Jy $cm^4$ | $cm^2$ |
| HBS25 | 25 | 28 | 49 | 36 | - | 6,2 | 18 | 0,5 | 800 | 6,70 | 2,90 | 5 |
| HBS32 | 32 | 36 | 50 | 36 | - | 6,2 | 20 | 0,8 | 1150 | 11,90 | 6,60 | 8 |
| HBS50 | 50 | 60 | 60 | 36 | 36 | 6,2 | 20 | 2,0 | 1800 | 25,00 | 31,50 | 20 |
| HBS63 | 63 | 68 | 74 | 60 | 36 | 6,2 | 20/30 | 3,1 | 2770 | 74,20 | 58,80 | 31 |
| HBS80 | 80 | 85 | 85 | 60 | 60 | 6,2 | 42 | 5,0 | 3300 | 120,00 | 120,00 | 50 |
| HBS110 | 110 | 115 | 115 | 60 | 60 | 6,2 | 43 | 9,5 | 4200 | 265,00 | 265,00 | 95 |

HBS

## BARRE IN ALLUMINIO ESTRUSO NATURALE

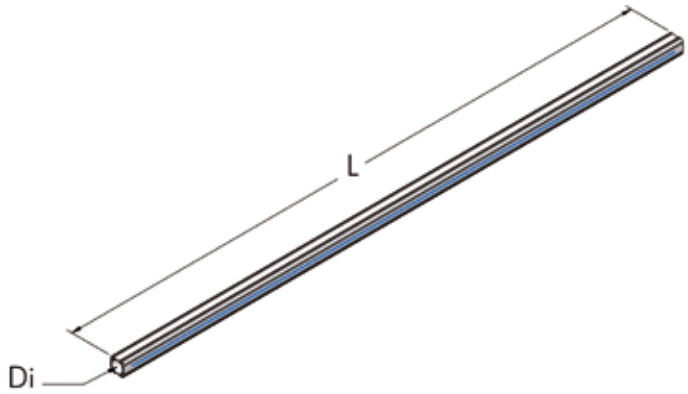


| Di mm | L m | Codice N° | P Kg | n° |
|---|---|---|---|---|
| 25 | 5 | 800 028 500 | 4,0 | 32 |
| 32 | 5 | 800 036 500 | 5,7 | 24 |
| 50 | 5 | 800 060 500 | 9,0 | 16 |
| 63 | 5 | 800 068 500 | 13,8 | 12 |
| 80 | 5 | 800 085 500 | 16,7 | 8 |
| 110 | 5 | 800 114 500 | 21,0 | 4 |

| Di mm | L m | Codice N° | P Kg | n° | |
|---|---|---|---|---|---|
| 25 | 2,5 | 800 028 250 | 2,0 | 32 | ✍ |
| 32 | 2,5 | 800 036 250 | 2,9 | 24 | ✍ |
| 50 | 2,5 | 800 060 250 | 4,5 | 16 | ✍ |
| 63 | 2,5 | 800 068 250 | 6,9 | 12 | ✍ |
| 80 | 2,5 | 800 085 250 | 8,3 | 8 | ✍ |
| 110 | 2,5 | 800 114 250 | 10,5 | 4 | ✍ |

## BARRE IN ALLUMINIO ESTRUSO ANODIZZATO

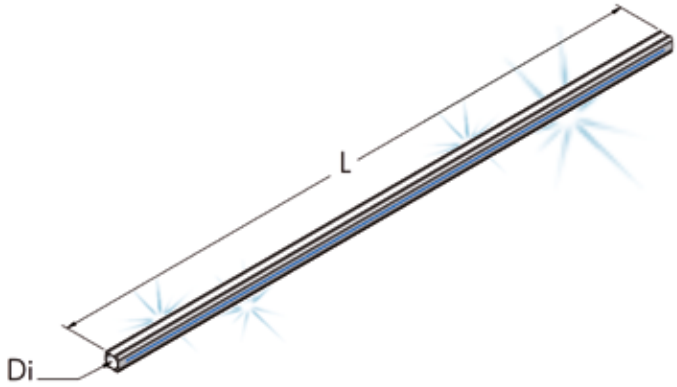


| Di mm | L m | Codice N° | P Kg | n° |
|---|---|---|---|---|
| 25 | 5 | 801 028 500 | 4,0 | 32 |
| 32 | 5 | 801 036 500 | 6,3 | 24 |
| 50 | 5 | 801 060 500 | 9,5 | 16 |
| 63 | 5 | 801 068 500 | 14,0 | 12 |
| 80 | 5 | 801 085 500 | 17,0 | 8 |
| 110 | 5 | 801 114 500 | 21,3 | 4 |

| Di mm | L m | Codice N° | P Kg | n° | |
|---|---|---|---|---|---|
| 25 | 2,5 | 801 028 250 | 2,0 | 32 | ✍ |
| 32 | 2,5 | 801 036 250 | 3,1 | 24 | ✍ |
| 50 | 2,5 | 801 060 250 | 4,7 | 16 | ✍ |
| 63 | 2,5 | 801 068 250 | 7,0 | 12 | ✍ |
| 80 | 2,5 | 801 085 250 | 8,5 | 8 | ✍ |
| 110 | 2,5 | 801 114 250 | 10,6 | 4 | ✍ |

## GIUNTO DRITTO, COMPLETO

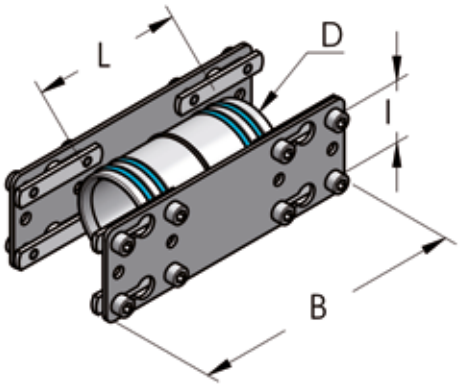


| D mm | l mm | L mm | B mm | Codice N° | P g | n° |
|---|---|---|---|---|---|---|
| 25* | 36 | 50 | 120 | 003 000 020 | 180 | 20 |
| 32* | 36 | 65 | 120 | 003 001 020 | 200 | 20 |
| 50 | 36 | 90 | 160 | 003 002 020 | 570 | 10 |
| 63 | 36-60 | 106 | 160 | 003 003 020 | 770 | 10 |
| 80 | 60 | 130 | 160 | 003 004 020 | 950 | 10 |
| 110 | 60 | 180 | 230 | 003 005 020 | 2000 | 5 |

*Si suggerisce all'utilizzatore, ove l'applicazione lo rendesse necessario, l'implementazione con i componenti:
711 048 120 + 725 010 056 + 212 006 008 (pagina 31 e 32).

## GIUNTO DI SCORRIMENTO, COMPLETO

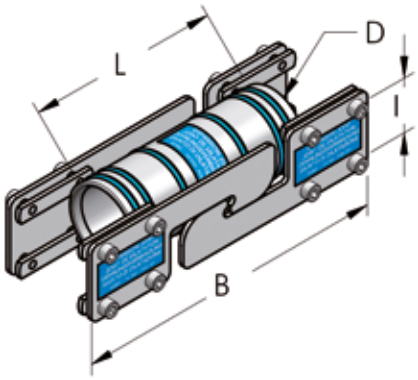


| D mm | l mm | L mm | B mm | Codice N° | P g | n° |
|---|---|---|---|---|---|---|
| 25 | 36 | 75 | 200 | 003 000 021 | 420 | 10 |
| 32 | 36 | 95 | 200 | 003 001 021 | 450 | 10 |
| 50 | 36 | 130 | 200 | 003 002 021 | 780 | 10 |
| 63 | 60 | 150 | 200 | 003 003 021 | 1000 | 5 |
| 80 | 60 | 180 | 200 | 003 004 021 | 1400 | 5 |
| 110 | 60 | 280 | 280 | 003 005 021 | 2500 | 5 |

## GIUNTO DI RIDUZIONE DRITTO, COMPLETO

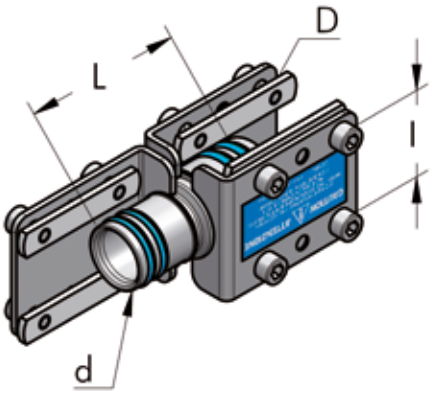


| D mm | d mm | L mm | l mm | Codice N° | P g | n° |
|---|---|---|---|---|---|---|
| 32 | 25 | 66 | 36 | 003 001 049 | 270 | 10 |
| 50 | 32 | 88 | 36 | 003 002 049 | 621 | 10 |
| 63 | 50 | 105 | 36 | 003 003 049 | 777 | 5 |
| 80 | 63 | 125 | 60 | 003 004 049 | 1470 | 5 |
| 110 | 80 | 280 | 60 | 003 005 049 | 3000 | 2 |

## GIUNTO A L, COMPLETO

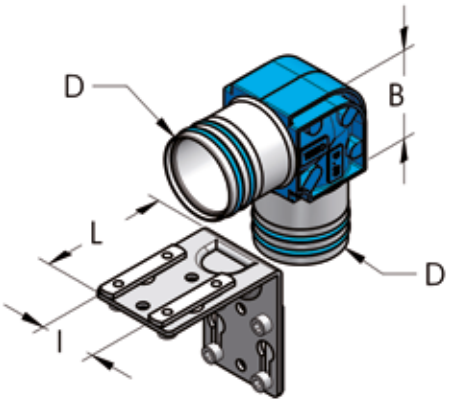


| D mm | I mm | L mm | B mm | Codice N° | P g | n° |
|---|---|---|---|---|---|---|
| 25 | 36 | 60 | 30 | 003 000 022 | 240 | 20 |
| 32 | 36 | 60 | 42 | 003 001 022 | 280 | 20 |
| 50 | 36 | 80 | 60 | 003 002 022 | 530 | 10 |
| 63 | 36-60 | 80 | 75 | 003 003 022 | 1400 | 10 |
| 80 | 60 | 80 | 85 | 003 004 022 | 2600 | 10 |
| 110 | 60 | 110 | 165 | 003 005 022 | 3000 | 5 |

## GIUNTO A T, COMPLETO

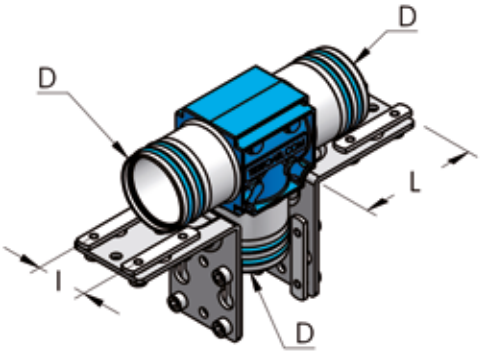


| D mm | I mm | L mm | B mm | Codice N° | P g | n° |
|---|---|---|---|---|---|---|
| 25 | 36 | 60 | 30 | 003 000 024 | 400 | 10 |
| 32 | 36 | 60 | 50 | 003 001 024 | 430 | 10 |
| 50 | 36 | 80 | 60 | 003 002 024 | 820 | 10 |
| 63 | 36-60 | 80 | 75 | 003 003 024 | 2100 | 10 |
| 80 | 60 | 80 | 85 | 003 004 024 | 3500 | 5 |
| 110/80 | 60 | 110 | 230 | 003 005 023 | 3900 | 2 |
| 110 | 60 | 110 | 230 | 003 005 024 | 4000 | 2 |

## TERMINALE CHIUSO, COMPLETO

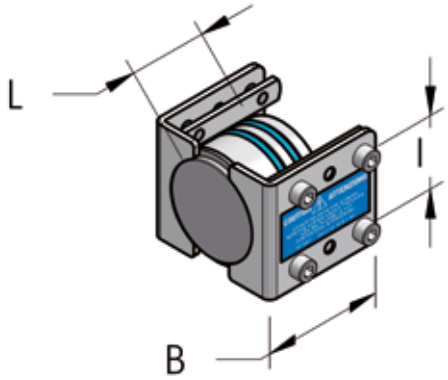


| D mm | I mm | L mm | B mm | Codice N° | P g | n° |
|---|---|---|---|---|---|---|
| 25 | 36 | 29 | 60 | 003 000 026 | 120 | 20 |
| 32 | 36 | 32 | 60 | 003 001 026 | 120 | 20 |
| 50 | 36 | 40 | 60 | 003 002 026 | 430 | 10 |
| 63 | 60 | 40 | 60 | 003 003 026 | 700 | 10 |
| 80 | 60 | 66 | 80 | 003 004 026 | 1350 | 5 |
| 110 | 60 | 150 | 110 | 003 005 026 | 2000 | 2 |

## VALVOLA A SFERA, COMPLETA

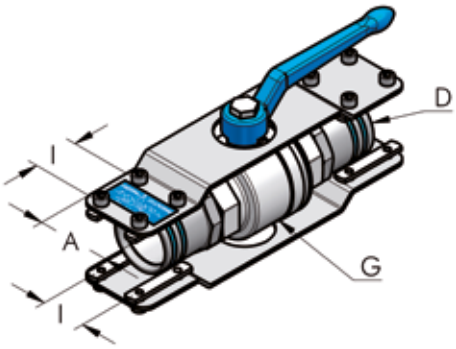


| D mm | G | I mm | A mm | Codice N° | P g | n° |
|---|---|---|---|---|---|---|
| 25 | 3/4" - BSP | 36 | 50 | 003 000 046 | 630 | 10 |
| 32 | 1" - BSP | 36 | 50 | 003 001 046 | 1120 | 10 |
| 50 | 1"1/2 - BSP | 36 | 60 | 003 002 046 | 2050 | 10 |
| 63 | 2" - BSP | 36 | 60 | 003 003 046 | 3360 | 10 |
| 80 | 2"1/2 - BSP | 60 | 72 | 003 004 046 | 5300 | 5 |
| 110 | 4" - BSP | 60 | 78 | 003 005 046 | 12600 | 2 |

## KIT PER VALVOLA A SFERA

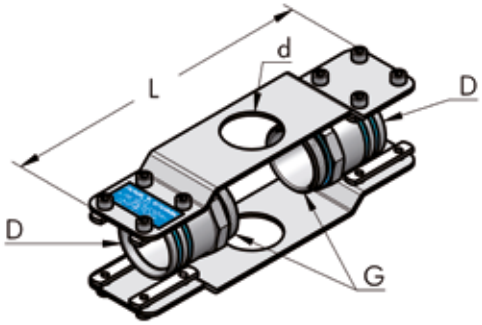


| D mm | G | L mm | d mm | Codice N° | P g | n° |
|---|---|---|---|---|---|---|
| 25 | 3/4" - BSP | 220 | 30 | 003 000 047 | 340 | 10 |
| 32 | 1" - BSP | 220 | 30 | 003 001 047 | 650 | 10 |
| 50 | 1"1/2 - BSP | 250 | 42 | 003 002 047 | 740 | 10 |
| 63 | 2" - BSP | 250 | 42 | 003 003 047 | 910 | 10 |
| 80 | 2"1/2 - BSP | - | - | 003 004 047 | 1400 | 5 |

## TERMINALE CON FORO FILETTATO, COMPLETO

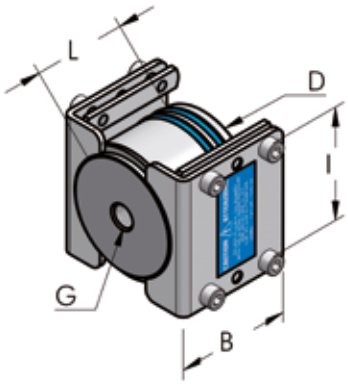


| D mm | G | L mm | B mm | I mm | Codice N° | P g | n° |
|---|---|---|---|---|---|---|---|
| 25 | 1/4" - BSP | 28 | 60 | 36 | 003 000 025 | 114 | 20 |
| 32 | 1/4" - BSP | 32 | 60 | 36 | 003 001 025 | 130 | 20 |
| 32 | 1/2" - BSP | 32 | 60 | 36 | 003 001 031 | 128 | 20 |
| 50 | 1/4" - BSP | 40 | 60 | 36 | 003 002 025 | 440 | 20 |
| 50 | 1/2" - BSP | 50 | 60 | 36 | 003 002 029 | 430 | 20 |
| 63 | 1/4" - BSP | 50 | 60 | 60 | 003 003 025 | 656 | 20 |
| 80 | 1/4" - BSP | 66 | 80 | 60 | 003 004 025 | 1300 | 20 |
| 80 | 1/2" - BSP | 66 | 80 | 60 | 003 004 029 | 1300 | 20 |
| 110 | 3/8" - BSP | 150 | 110 | 60 | 003 005 025 | 2000 | 2 |

HBS

## TERMINALE FILETTATO FEMMINA, COMPLETO

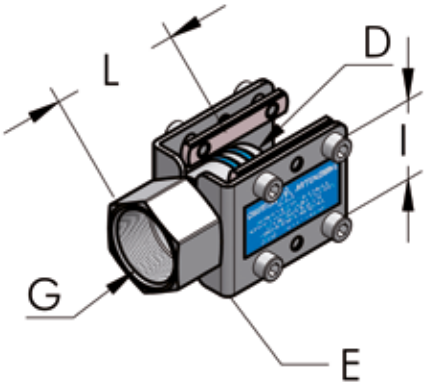


| D mm | G | E mm | L mm | I mm | Codice N° | P g | n° |
|---|---|---|---|---|---|---|---|
| 25 | 3/4" - BSP | 30 | 45 | 36 | 003 000 027 | 120 | 20 |
| 32 | 1" - BSP | 36 | 60 | 36 | 003 001 027 | 140 | 20 |
| 50 | 1"1/2 - BSP | 52 | 70 | 36 | 003 002 028 | 340 | 20 |
| 63 | 1"1/2 - BSP | 65 | 72 | 60 | 003 003 028 | 440 | 10 |
| 80 | 1" - BSP | - | 66 | 60 | 003 004 027 | 1300 | 20 |
| 80 | 2" - BSP | 82 | 95 | 60 | 003 004 028 | 920 | 10 |
| 110 | 2"1/2 - BSP | 115 | 150 | 60 | 003 005 028 | 2000 | 2 |

## NIPPLO FILETTATO MASCHIO, COMPLETO

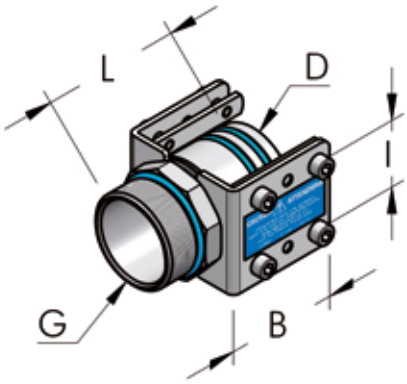


| D mm | G | L mm | B mm | I mm | Codice N° | P g | n° |
|---|---|---|---|---|---|---|---|
| 25 | 3/4" - BSP | 47 | 60 | 36 | 003 000 029 | 110 | 20 |
| 32 | 1" - BSP | 55 | 60 | 36 | 003 001 030 | 230 | 20 |
| 50 | 1"1/2 - BSP | 76 | 60 | 36 | 003 002 030 | 330 | 20 |
| 63 | 2" - BSP | 80 | 60 | 60 | 003 003 030 | 430 | 10 |
| 80 | 2"1/2 - BSP | 100 | 80 | 60 | 003 004 030 | 650 | 10 |

## TERMINALE FILETTATO MASCHIO, COMPLETO

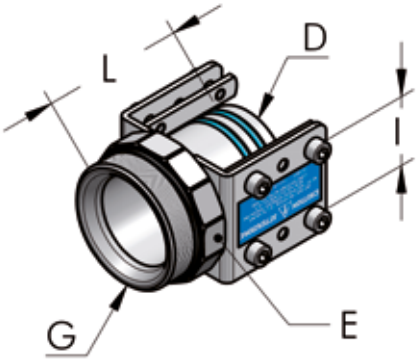


| D mm | G | L mm | E mm | I mm | Codice N° | P g | n° |
|---|---|---|---|---|---|---|---|
| 25 | 1" - BSP | 45 | 36 | 36 | 003 000 030 | 130 | 20 |
| 32 | 1"1/4 - BSP | 61 | 50 | 36 | 003 001 029 | 190 | 20 |
| 50 | 2" - BSP | 75 | 65 | 36 | 003 002 031 | 440 | 20 |
| 63 | 2"1/2 - BSP | 90 | 82 | 60 | 003 003 031 | 600 | 10 |
| 80 | 3" - BSP | 110 | 90 | 60 | 003 004 031 | 830 | 10 |
| 110 | 4" - BSP | 152 | 115 | 60 | 003 005 031 | 1500 | 5 |

## PIASTRA DI USCITA FEMMINA, COMPLETA

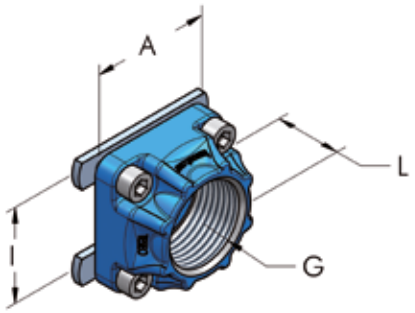


| I mm | G | A mm | L mm | Codice N° | P g | n° | |
|---|---|---|---|---|---|---|---|
| 36 | 1/8" - BSP | 50 | 25 | 003 001 032 | 80 | 20 | |
| 36 | 1/4" - BSP | 50 | 25 | 003 001 033 | 80 | 20 | |
| 36 | 3/8" - BSP | 50 | 25 | 003 001 034 | 80 | 20 | |
| 36 | 1/2" - BSP | 50 | 25 | 003 002 033 | 110 | 20 | |
| 36 | 3/4" - BSP | 50 | 25 | 003 002 034 | 105 | 20 | |
| 36 | 1" - BSP | 50 | 25 | 003 002 035 | 90 | 20 | |

## PIASTRA DI USCITA FEMMINA, COMPLETA

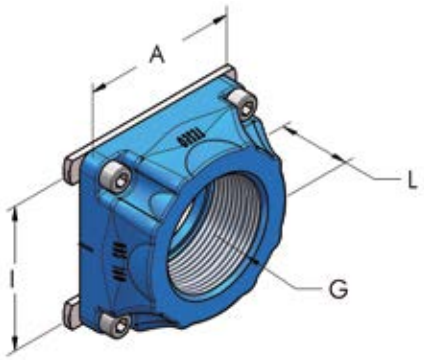


| I mm | G | A mm | L mm | Codice N° | P g | n° | |
|---|---|---|---|---|---|---|---|
| 60 | 1/2" - BSP | 72 | 30 | 003 003 033 | 250 | 10 | |
| 60 | 3/4" - BSP | 72 | 30 | 003 003 034 | 220 | 20 | |
| 60 | 1" - BSP | 72 | 30 | 003 003 035 | 200 | 10 | |
| 60 | 1"1/2 - BSP | 72 | 30 | 003 003 036 | 150 | 10 | |
| 60 | 1"1/4 - BSP | 72 | 30 | 003 003 038 | 175 | 10 | |
| 60 | 2" - BSP | 72 | 30 | 003 003 039 | 193 | 10 | |

## PIASTRA DI USCITA UNIVERSALE

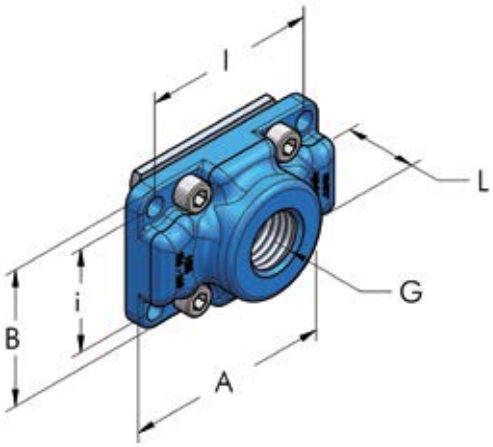


| I mm | i mm | G | A mm | B mm | L mm | Codice N° | P g | n° | |
|---|---|---|---|---|---|---|---|---|---|
| 60 | 36 | 1/8" - BSP | 72 | 48 | 25 | 003 360 030 | 140 | 10 | |
| 60 | 36 | 1/4" - BSP | 72 | 48 | 25 | 003 360 031 | 137 | 10 | |
| 60 | 36 | 3/8" - BSP | 72 | 48 | 25 | 003 360 032 | 133 | 10 | |
| 60 | 36 | 1/2" - BSP | 72 | 48 | 25 | 003 360 033 | 129 | 10 | |
| 60 | 36 | 3/4" - BSP | 72 | 48 | 25 | 003 360 034 | 125 | 10 | |
| 60 | 36 | 1" - BSP | 72 | 48 | 25 | 003 360 035 | 120 | 10 | |

## PIASTRA DI USCITA MASCHIO, COMPLETA

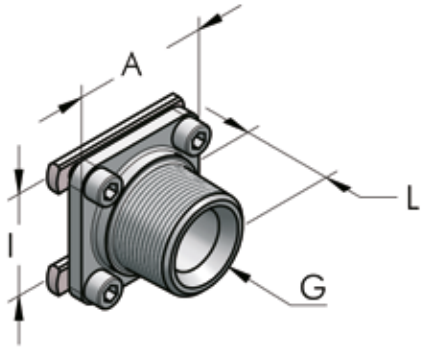


| I mm | G | A mm | L mm | Codice N° | P g | n° |
|---|---|---|---|---|---|---|
| 36 | 1" - BSP | 48 | 32 | 003 002 036 | 120 | 20 |
| 60 | 2" - BSP | 70 | 49 | 003 004 036 | 600 | 10 |

HBS

## PIASTRA A PIÙ USCITE FEMMINA, COMPLETA

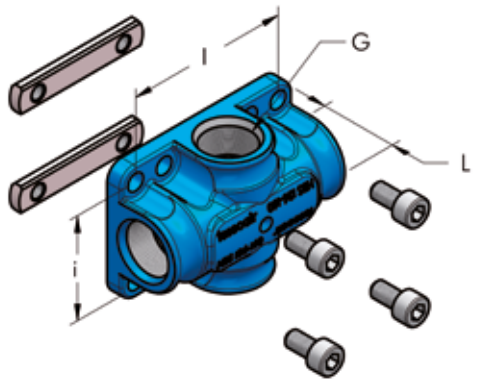


| I mm | i mm | Uscite | G | L mm | Codice N° | P g | n° | |
|---|---|---|---|---|---|---|---|---|
| 36 | 36 | 2 | 1/4" - BSP | 24 | 003 001 036 | 120 | 20 | |
| 36 | 36 | 2 | 3/8" - BSP | 24 | 003 001 037 | 115 | 20 | |
| 36 | 36 | 4 | 1/4" - BSP | 24 | 003 001 038 | 110 | 20 | |
| 36 | 36 | 4 | 3/8" - BSP | 24 | 003 001 039 | 100 | 20 | |
| 60 | 36 | 4 | 1/4" - BSP | 30 | 003 360 054 | 190 | 10 | |
| 60 | 36 | 4 | 3/8" - BSP | 30 | 003 360 056 | 175 | 10 | |
| 60 | 36 | 4 | 1/2" - BSP | 30 | 003 360 058 | 150 | 10 | |
| 60 | 36 | 2 | 1/2" - BSP | 30 | 003 360 059 | 160 | 10 | |

## PIASTRA DI RIDUZIONE, COMPLETA

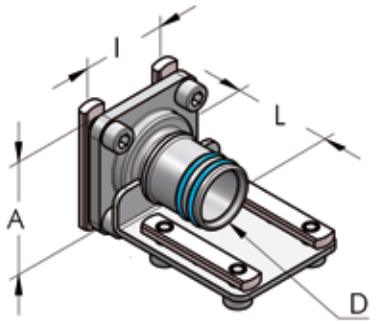


| D mm | I mm | A mm | L mm | Codice N° | P g | n° | |
|---|---|---|---|---|---|---|---|
| 25 | 36 | 48 | 40 | 003 000 037 | 190 | 20 | |
| 32 | 36 | 48 | 44 | 003 002 037 | 200 | 20 | |
| 50 | 60 | 70 | 60 | 003 003 037 | 530 | 10 | |
| 63 | 60 | 70 | 72 | 003 004 037 | 610 | 10 | |

## SPIA DI LIVELLO CONDENSA, COMPLETA

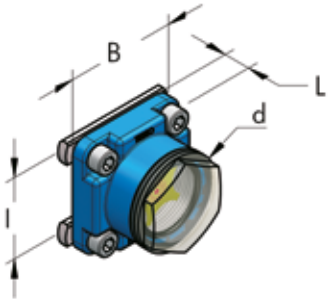


| I mm | d mm | L mm | B mm | Codice N° | P g | n° | |
|---|---|---|---|---|---|---|---|
| 36 | 40 | 10 | 48 | 003 001 044 | 100 | 20 | |
| 60 | 40 | 12 | 72 | 003 003 044 | 180 | 10 | |

## MANOMETRO, COMPLETO

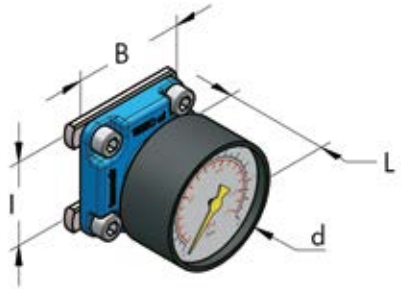


| I mm | d mm | L mm | B mm | Codice N° | P g | n° | |
|---|---|---|---|---|---|---|---|
| 36 | 50 | 45 | 48 | 003 001 048 | 144 | 10 | |
| 60 | 50 | 55 | 72 | 003 003 048 | 205 | 10 | |

## TUBO FLESSIBILE PER COLLEGAMENTO AL COMPRESSORE

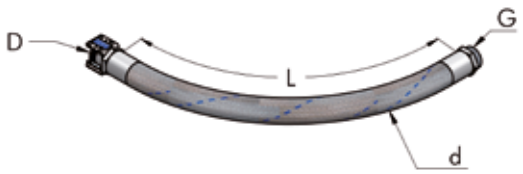


| D mm | G | L mm | d mm | Codice N° | P g | n° |
|---|---|---|---|---|---|---|
| 25 | 1" - BSP | 1000 | 37 | 003 000 058 | 1700 | 20 |
| 32 | 1"1/4 - BSP | 1000 | 44 | 003 001 058 | 2200 | 20 |
| 50 | 2" - BSP | 1000 | 65 | 003 002 058 | 4000 | 20 |
| 63 | 2"1/2 - BSP | 1300 | 77 | 003 003 058 | 4700 | 20 |
| 80 | 3" - BSP | 1600 | 90 | 003 004 058 | 5800 | 20 |

## GIUNTO FLESSIBILE PER COLLEGAMENTO HBS-HBS

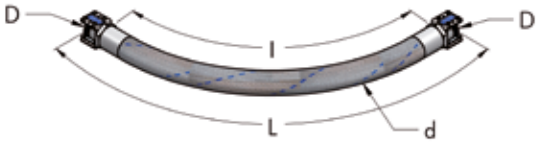


| D mm | d mm | L mm | l mm | Codice N° | P g | n° |
|---|---|---|---|---|---|---|
| 25 | 37 | 1000 | 1050 | 003 000 059 | 1900 | 10 |
| 32 | 44 | 1000 | 1080 | 003 001 059 | 2400 | 10 |
| 50 | 65 | 1000 | 1100 | 003 002 059 | 4300 | 10 |
| 63 | 77 | 1300 | 1450 | 003 003 059 | 5000 | 10 |
| 80 | 90 | 1600 | 1800 | 003 004 059 | 6300 | 10 |

## STAFFA DI FISSAGGIO A U, COMPLETA

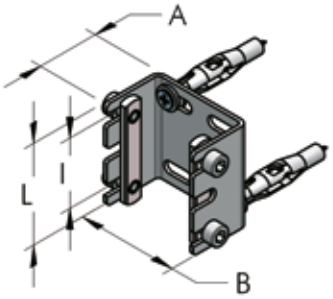


| l mm | B mm | L mm | A mm | Codice N° | P g | n° |
|---|---|---|---|---|---|---|
| 36 | 50 | 52 | 30 | 003 000 040 | 140 | 20 |

Solo per HBS25

## SQUADRA DI FISSAGGIO, COMPLETA

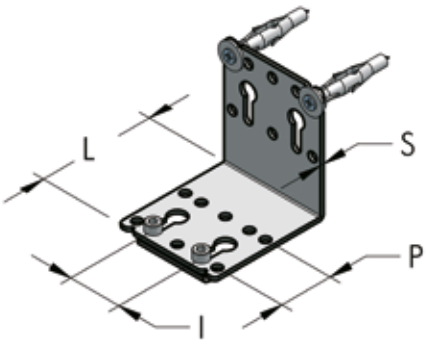


| l mm | P mm | L mm | S mm | Codice N° | P g | n° |
|---|---|---|---|---|---|---|
| 36 | 36 | 60 | 2 | 003 001 040 | 100 | 20 |
| 36-60 | 36 | 80 | 3 | 003 003 040 | 260 | 20 |
| 36-60 | 36-60 | 140 | 3,5 | 003 004 040 | 430 | 20 |

## STAFFA DI SOSPENSIONE

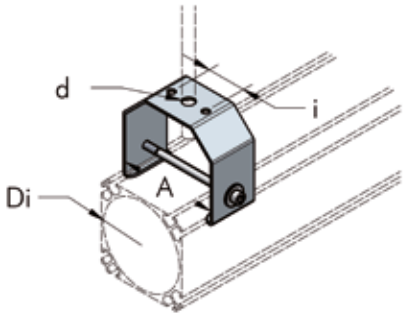


| Di mm | A mm | d mm | i mm | Codice N° | P g | n° |
|---|---|---|---|---|---|---|
| 63 | 68 | 11 | 36 | 003 003 073 | 395 | 10 |
| 80 | 85 | 11 | 36 | 003 004 073 | 391 | 10 |
| 110 | 115 | 11 | 36 | 003 005 073 | 481 | 10 |

## MENSOLA DI SUPPORTO, COMPLETA

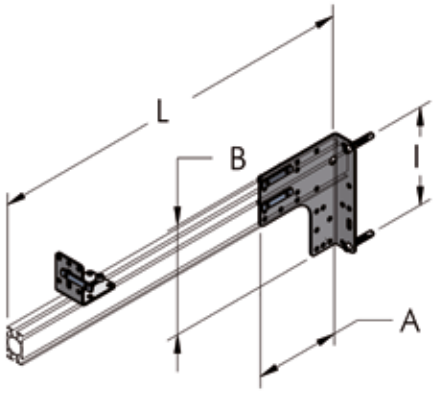


| A mm | B mm | I mm | L mm | Codice N° | P g | n° | |
|---|---|---|---|---|---|---|---|
| 130 | 170 | 140 | 600 | 003 001 070 | 1300 | 10 | ✍ |
| 130 | 170 | 140 | * | 003 001 071 | 360 | 10 | |

* Senza barra

## ETICHETTE ADESIVE COLORATE

| L mm | Colore mm | Codice N° | P g | n° |
|---|---|---|---|---|
| 310 | Blu RAL 5015 | 104 025 150 | 29 | 11 |
| 310 | Marrone RAL 8003 | 104 028 316 | 29 | 11 |
| 310 | Grigio RAL 7000 | 104 028 317 | 29 | 11 |
| 310 | Rosso RAL 3020 | 104 028 318 | 29 | 11 |
| 310 | Giallo RAL 1028 | 104 028 319 | 29 | 11 |
| 310 | Verde RAL 6029 | 104 028 315 | 29 | 11 |

## VALIGETTA DEMO

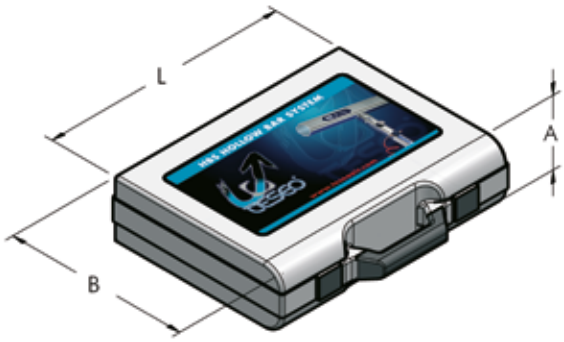


| A mm | B mm | L mm | Dotazione | Codice N° | P g | n° |
|---|---|---|---|---|---|---|
| 130 | 380 | 490 | 22 pezzi HBS | 003 001 090 | 4500 | 1 |

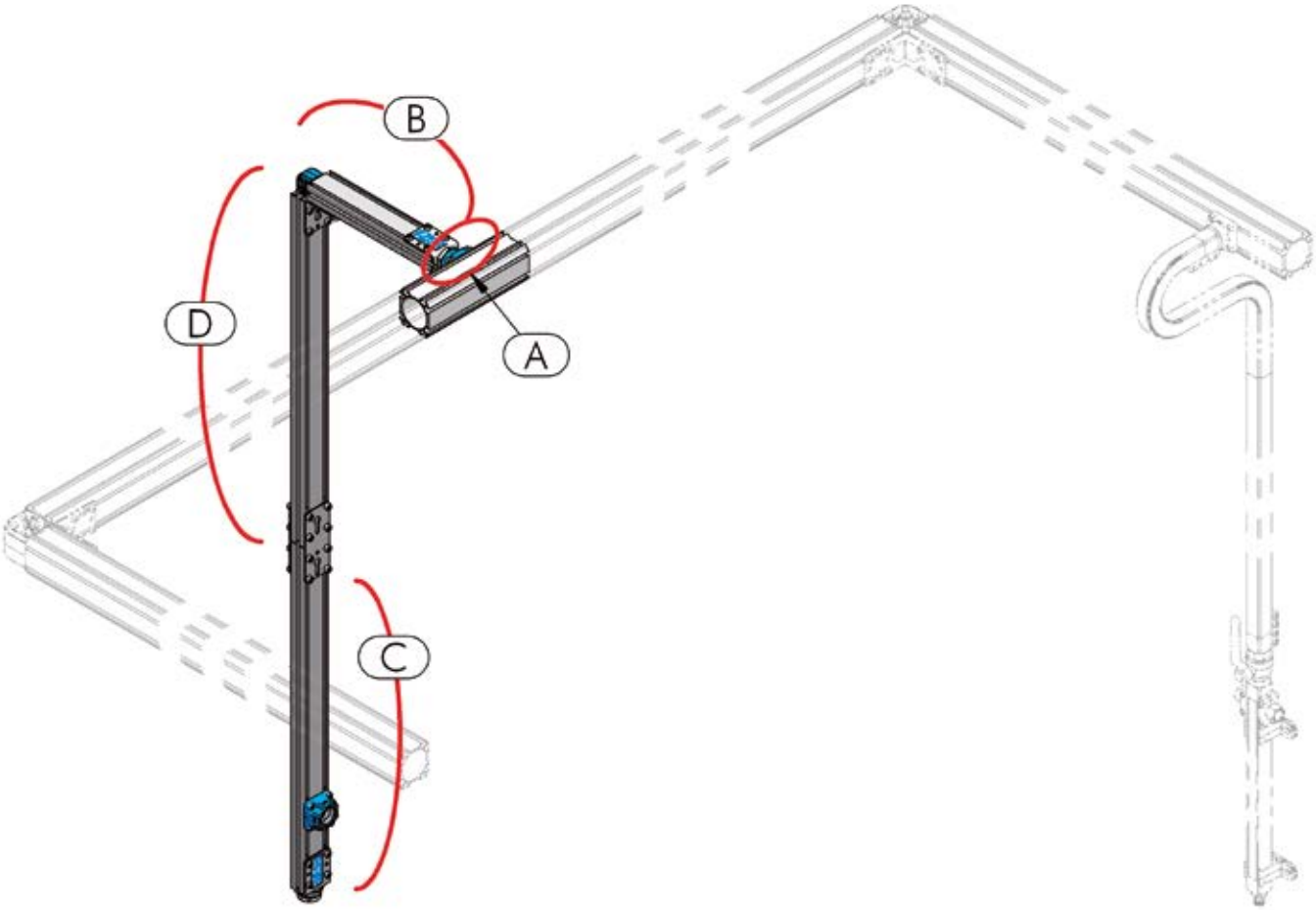


## CREA LA TUA CALATA

A - Verificare le caratteristiche della linea principale e della linea di derivazione per definire il componente.

B - Studiare il percorso di spostamento dalla linea principale e scegliere i componenti e la tubazione di derivazione.

C - Definire la tipologia di collegamento finale agli utilizzi e scegliere i componenti.

D - Verificare il percorso della tubazione da B a C e scegliere i componenti e la quantità di tubazione.

| | |
|---|---|
| A | HBS pag. 24-25-26-30 |
| | AP pag. 50 |
| B | HBS pag. 20-22-27 |
| | AP pag. 42-43-46-51-52 |
| C | HBS pag. 20-21-22-23-24-25-26-27-30 |
| | AP pag. 43-44-45-46-47-51 |
| D | HBS pag. 20-21-30 |
| | AP pag. 42-43 |

## PIASTRA DI RIDUZIONE PER COLONNA D14, COMPLETA

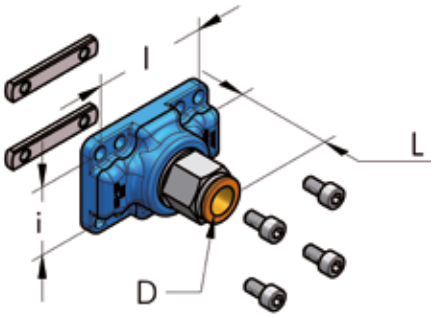


| l mm | i mm | D mm | L mm | Codice N° | P g | n° | |
|---|---|---|---|---|---|---|---|
| 36 | 36 | 14 | 50 | 003 001 134 | 160 | 20 | ✍ |
| 60 | 60 | 14 | 55 | 003 003 134 | 300 | 20 | ✍ |
| 60 | 36 | 14 | 55 | 003 360 134 | 170 | 20 | ✍ |

## BLOCCHETTO A 3 USCITE PER COLONNA D14, COMPLETO

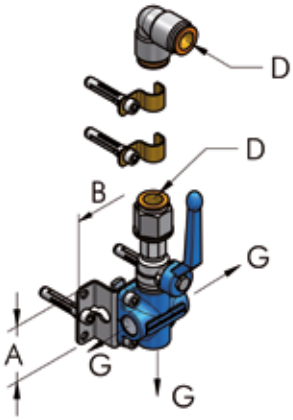


| D mm | G | A mm | B mm | Codice N° | P g | n° | |
|---|---|---|---|---|---|---|---|
| 14 | 3/8" - BSP | 48 | 85 | 003 001 068 | 500 | 20 | ✍ |
| 14 | 1/2" - BSP | 48 | 85 | 003 002 068 | 520 | 20 | ✍ |

## TUBO DRITTO PER COLONNA D14

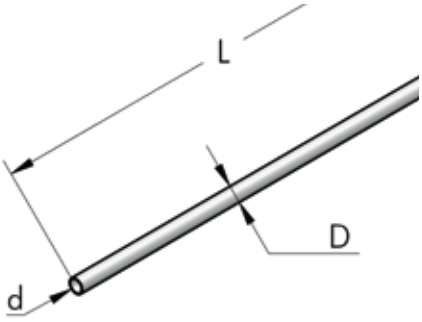


| D mm | d mm | L m | Codice N° | P g | n° | |
|---|---|---|---|---|---|---|
| 14 | 12 | 1 | 425 014 100 | 106 | 20 | |
| 14 | 12 | 5 | 425 014 500 | 530 | 20 | |

## TUBO PIEGATO PER COLONNA D14

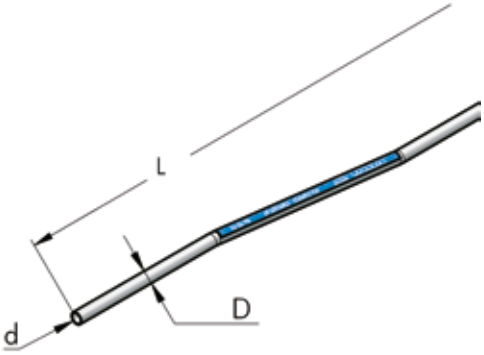


| D mm | d mm | L m | Codice N° | P g | n° | |
|---|---|---|---|---|---|---|
| 14 | 12 | 5 | 804 014 500 | 535 | 20 | |

## STAFFA PER TIRANTI DI SOSPENSIONE, COMPLETA

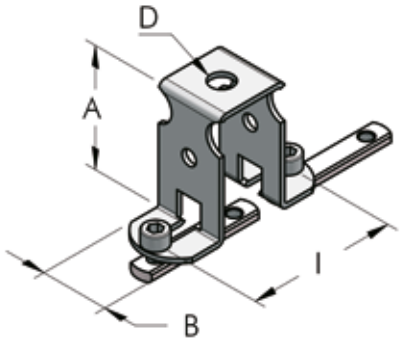


| I mm | A mm | B mm | D mm | Codice N° | P g | n° |
|---|---|---|---|---|---|---|
| 36-60 | 50 | 28 | 10 | 003 001 074 | 100 | 20 |

## TRAVERSINO CON FORI FILETTATI M6

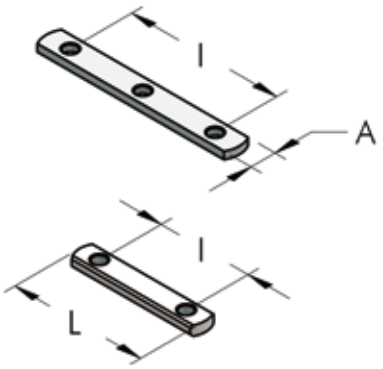


| I mm | A mm | L mm | N° fori | Codice N° | P g | n° |
|---|---|---|---|---|---|---|
| 36 | 10 | 56 | 2 | 725 010 056 | 12 | 100 |
| 60 | 10 | 80 | 2 | 725 010 080 | 23 | 50 |
| 60 | 10 | 78 | 3 | 725 010 081 | 22 | 50 |

## TASSELLO ISOLANTE

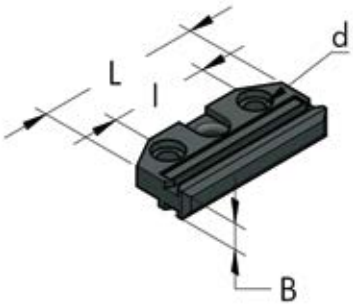


| d mm | L mm | I mm | B mm | Codice N° | P g | n° |
|---|---|---|---|---|---|---|
| 6 | 60 | 36 | 10 | 003 001 075 | 26 | 20 |

## PIASTRA DRITTA, IN ACCIAIO ZINCATO

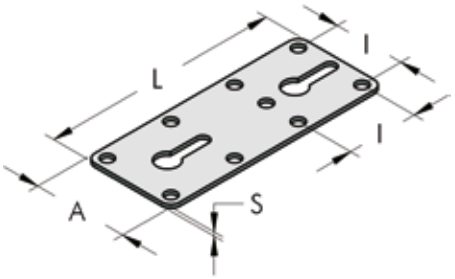


| A mm | L mm | I mm | S mm | Codice N° | P g | n° |
|---|---|---|---|---|---|---|
| 48 | 120 | 36 | 2 | 711 048 120 | 80 | 20 |
| 54 | 160 | 36 | 2,5 | 711 056 160 | 146 | 20 |
| 72 | 160 | 36-60 | 2,5 | 711 072 160 | 201 | 20 |
| 78 | 240 | 36-60 | 3,5 | 711 078 230 | 422 | 20 |

## SQUADRA A L, IN ACCIAIO ZINCATO

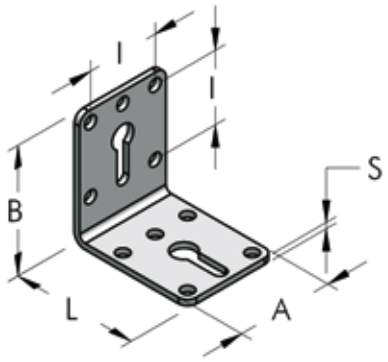


| A mm | B mm | L mm | I mm | S mm | Codice N° | P g | n° |
|---|---|---|---|---|---|---|---|
| 48 | 60 | 60 | 36 | 2 | 721 048 060 | 77 | 20 |
| 54 | 80 | 80 | 36 | 2,5 | 732 056 080 | 148 | 20 |
| 72 | 80 | 80 | 36-60 | 3 | 732 072 090 | 245 | 20 |
| 78 | 94 | 140 | 36-60 | 3,5 | 732 078 140 | 420 | 20 |

## STAFFA DI FISSAGGIO, IN ACCIAIO ZINCATO

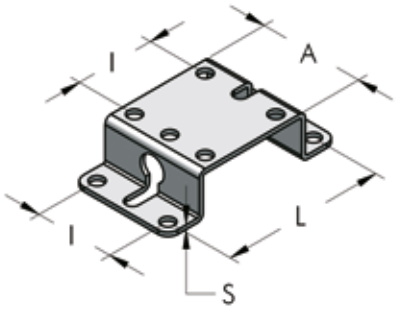


| A mm | L mm | I mm | S mm | Codice N° | P g | n° |
|---|---|---|---|---|---|---|
| 48 | 72 | 36 | 2 | 735 048 120 | 78 | 20 |

## GUARNIZIONE OR IN NBR70

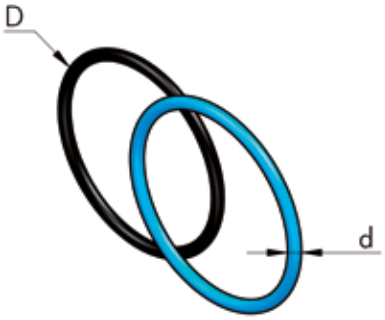


| D mm | d mm | Cod. AS-BS | Codice N° | P g | n° |
|---|---|---|---|---|---|
| 25 | 1,78 | 2081-019 | 271 020 002 | 0,4 | 100 |
| 25 | 2 | 0210-02 | 271 021 002 | 0,5 | 100 |
| 29 | 3 | 0230-03 | 271 023 003 | 0,7 | 100 |
| 32 | 2,62 | 3106-121 | 271 027 003 | 0,7 | 100 |
| 32 | 3 | 0260-03 | 271 026 003 | 0,8 | 100 |
| 50 | 2,62 | 3175-132 | 271 044 003 | 1 | 100 |
| 50 | 3 | 0440-03 | 271 043 003 | 1,3 | 100 |
| 63 | 2,62 | 3225-140 | 271 057 003 | 1,2 | 100 |
| 63 | 3 | 0560-03 | 271 056 003 | 1,5 | 100 |
| 80 | 3 | 0720-03 | 271 072 003 | 2,2 | 100 |
| 80 | 2,62 | 3287-150 | 271 073 003 | 1,5 | 100 |
| 110 | 3,53 | 4387-241 | 271 101 004 | 4 | 100 |

## VITE A TESTA CILINDRICA, IN ACCIAIO ZINCATO

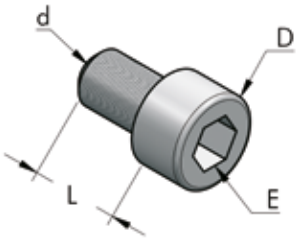


| d mm | L mm | D mm | E mm | Codice N° | P g | n° |
|---|---|---|---|---|---|---|
| M6 | 8 | 10 | 5 | 212 006 008 | 4,2 | 100 |
| M6 | 10 | 10 | 5 | 212 006 010 | 4,5 | 100 |
| M6 | 12 | 10 | 5 | 212 006 012 | 4,8 | 100 |
| M6 | 14 | 10 | 5 | 212 006 014 | 5,0 | 100 |
| M6 | 18 | 10 | 5 | 212 006 018 | 5,8 | 100 |

## CASSETTA ATTREZZI DI BASE

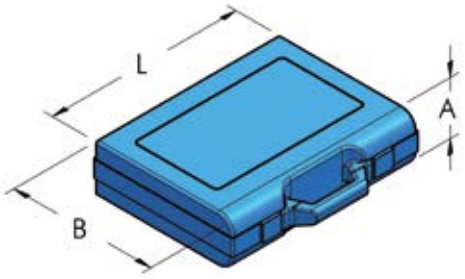


| A mm | B mm | L mm | Codice N° | P g | n° |
|---|---|---|---|---|---|
| 50 | 190 | 240 | 003 001 092 | 700 | 1 |

## MASCHERA PER FORATURA

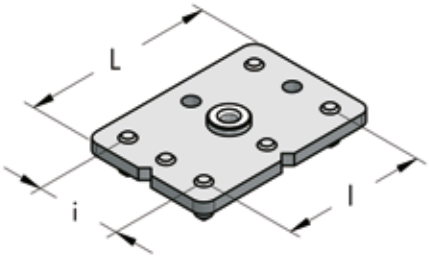


| l mm | i mm | L mm | Codice N° | P g | n° |
|---|---|---|---|---|---|
| 60 | 36 | 80 | 911 036 060 | 190 | 1 |

## TUBETTI PER POSIZIONARE I TRAVERSINI

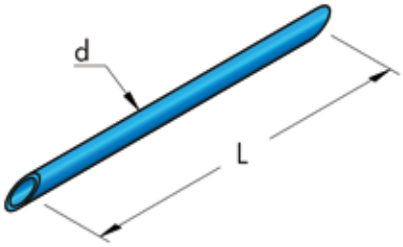


| d mm | L mm | Mat | Codice N° | P g | n° |
|---|---|---|---|---|---|
| 8 | 150 | PVC | 421 006 015 | 5 | 10 |

## GRASSO DI VASELINA FILANTE

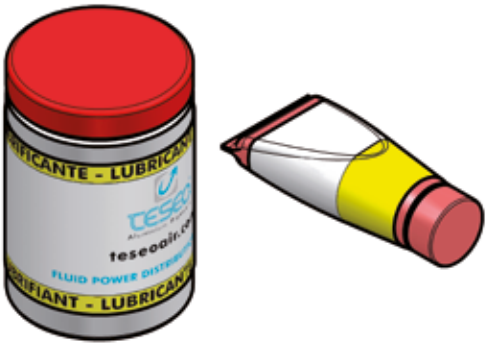


| Codice N° | P g | n° |
|---|---|---|
| 111 003 100 | 850 | 20 |
| 111 003 010 | 100 | 20 |

## GRASSO BLU AL PTFE

| Codice N° | P g | n° |
|---|---|---|
| 114 003 005 | 50 | 20 |

## TERMINALE CON FORO FILETTATO, COMPLETO

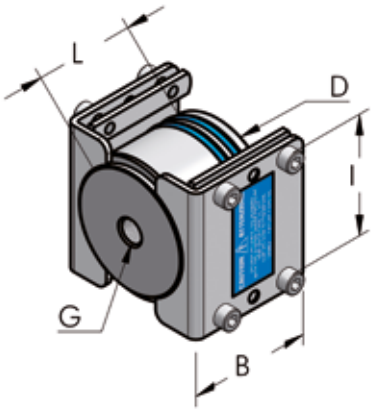


| D mm | G | L mm | B mm | I mm | Codice N° | P g | n° | |
|---|---|---|---|---|---|---|---|---|
| 25 | 1/4" - NPT | 22 | 60 | 36 | 003 000 425 | 114 | 20 | |
| 32 | 1/4" - NPT | 25 | 60 | 36 | 003 001 425 | 130 | 20 | |
| 32 | 1/2" - NPT | 25 | 60 | 36 | 003 001 431 | 128 | 20 | |
| 50 | 1/4" - NPT | 40 | 60 | 36 | 003 002 425 | 440 | 20 | |
| 50 | 1/2" - NPT | 40 | 60 | 36 | 003 002 429 | 430 | 20 | |
| 63 | 1/4" - NPT | 50 | 60 | 60 | 003 003 425 | 656 | 20 | ✍ |
| 80 | 1/4" - NPT | 66 | 80 | 60 | 003 004 425 | 1300 | 20 | ✍ |
| 80 | 1/2" - NPT | 66 | 80 | 60 | 003 004 429 | 1300 | 20 | |
| 110 | 3/8" - NPT | 203 | 110 | 60 | 003 005 425 | 2000 | 20 | ✍ |

## TERMINALE FILETTATO FEMMINA, COMPLETO

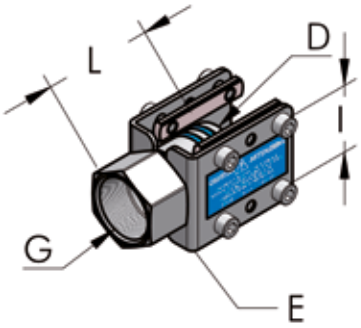


| D mm | G | E mm | L mm | I mm | Codice N° | P g | n° | |
|---|---|---|---|---|---|---|---|---|
| 25 | 3/4" - NPT | 30 | 40 | 36 | 003 000 427 | 120 | 20 | |
| 32 | 1" - NPT | 36 | 50 | 36 | 003 001 427 | 140 | 20 | |
| 50 | 1"1/2 - NPT | 52 | 70 | 36 | 003 002 428 | 340 | 20 | |
| 63 | 1"1/2 - NPT | 65 | 75 | 60 | 003 003 428 | 440 | 10 | ✍ |
| 80 | 1" - NPT | - | 66 | 60 | 003 004 427 | 920 | 20 | ✍ |
| 80 | 2" - NPT | 82 | 95 | 60 | 003 004 428 | 920 | 10 | ✍ |
| 110 | 2"1/2 - NPT | 115 | 150 | 60 | 003 005 428 | 2000 | 20 | ✍ |

## NIPPLO FILETTATO MASCHIO, COMPLETO

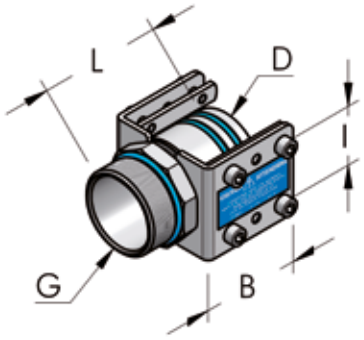


| D mm | G | L mm | B mm | I mm | Codice N° | P g | n° | |
|---|---|---|---|---|---|---|---|---|
| 25 | 3/4" - NPT | 36 | 60 | 36 | 003 000 429 | 110 | 20 | |
| 32 | 1" - NPT | 44 | 60 | 36 | 003 001 430 | 230 | 20 | |
| 50 | 1"1/2 - NPT | 75 | 60 | 36 | 003 002 430 | 330 | 20 | |
| 63 | 2" - NPT | 80 | 60 | 60 | 003 003 430 | 430 | 10 | |
| 80 | 2"1/2 - NPT | 102 | 80 | 60 | 003 004 430 | 650 | 10 | |

## TERMINALE FILETTATO MASCHIO, COMPLETO

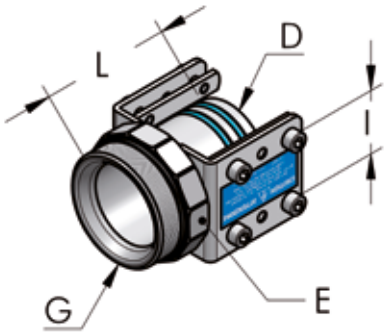


| D mm | G | L mm | E mm | I mm | Codice N° | P g | n° | |
|---|---|---|---|---|---|---|---|---|
| 25 | 1" - NPT | 40 | 36 | 36 | 003 000 430 | 130 | 20 | |
| 32 | 1"1/4 - NPT | 52 | 50 | 36 | 003 001 429 | 190 | 20 | |
| 50 | 2" - NPT | 75 | 65 | 36 | 003 002 431 | 440 | 20 | |
| 63 | 2"1/2 - NPT | 90 | 82 | 60 | 003 003 431 | 600 | 10 | |
| 80 | 3" - NPT | 120 | 90 | 60 | 003 004 431 | 830 | 10 | |
| 110 | 4" - NPT | 150 | 115 | 60 | 003 005 431 | 1500 | 20 | |

## PIASTRA DI USCITA FEMMINA, COMPLETA

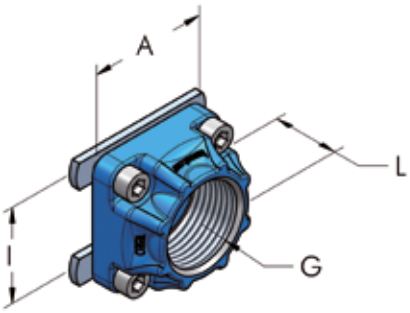


| I mm | G | A mm | L mm | Codice N° | P g | n° | |
|---|---|---|---|---|---|---|---|
| 36 | 1/8" - NPT | 50 | 25 | 003 001 432 | 80 | 20 | ✍ |
| 36 | 1/4" - NPT | 50 | 25 | 003 001 433 | 80 | 20 | |
| 36 | 3/8" - NPT | 50 | 25 | 003 001 434 | 80 | 20 | |
| 36 | 1/2" - NPT | 50 | 25 | 003 002 433 | 110 | 20 | |
| 36 | 3/4" - NPT | 50 | 25 | 003 002 434 | 105 | 20 | |
| 36 | 1" - NPT | 50 | 25 | 003 002 435 | 90 | 20 | |

## PIASTRA DI USCITA FEMMINA, COMPLETA

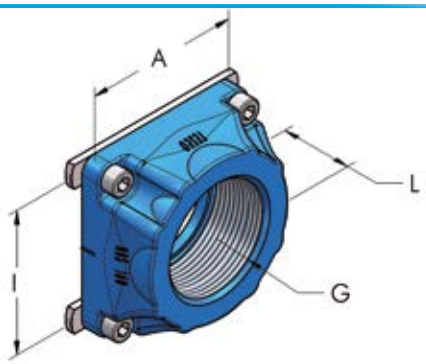


| I mm | G | A mm | L mm | Codice N° | P g | n° | |
|---|---|---|---|---|---|---|---|
| 60 | 1/2" - NPT | 70 | 30 | 003 003 433 | 250 | 10 | |
| 60 | 3/4" - NPT | 72 | 30 | 003 003 434 | 220 | 20 | ✍ |
| 60 | 1" - NPT | 72 | 30 | 003 003 435 | 200 | 10 | ✍ |
| 60 | 1"1/2 - NPT | 72 | 30 | 003 003 436 | 150 | 10 | ✍ |
| 60 | 1"1/4 - NPT | 72 | 30 | 003 003 438 | 175 | 10 | ✍ |
| 60 | 2" - NPT | 72 | 30 | 003 003 439 | 193 | 10 | ✍ |

## PIASTRA DI USCITA MASCHIO, COMPLETA

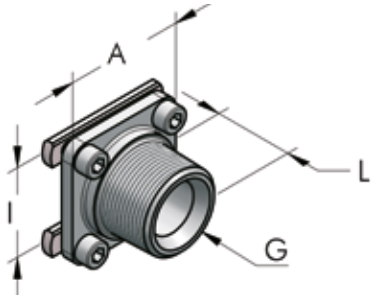


| I mm | G | A mm | L mm | Codice N° | P g | n° | |
|---|---|---|---|---|---|---|---|
| 36 | 1" - NPT | 48 | 36 | 003 002 436 | 120 | 20 | |
| 60 | 2" - NPT | 70 | 49 | 003 004 436 | 600 | 10 | ✍ |

## PIASTRA A PIÙ USCITE FEMMINA, COMPLETA

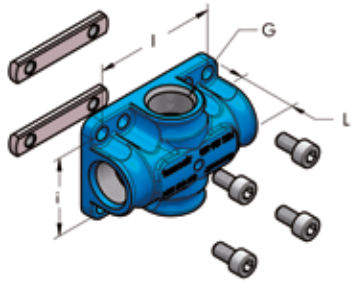


| I mm | Uscite | G | L mm | Codice N° | P g | n° | |
|---|---|---|---|---|---|---|---|
| 36 | 2 | 1/4" - NPT | 24 | 003 001 436 | 120 | 20 | ✍ |
| 36 | 2 | 3/8" - NPT | 24 | 003 001 437 | 115 | 20 | ✍ |
| 36 | 4 | 1/4" - NPT | 24 | 003 001 438 | 110 | 20 | ✍ |
| 36 | 4 | 3/8" - NPT | 24 | 003 001 439 | 100 | 20 | ✍ |

## TUBO FLESSIBILE PER COLLEGAMENTO AL COMPRESSORE

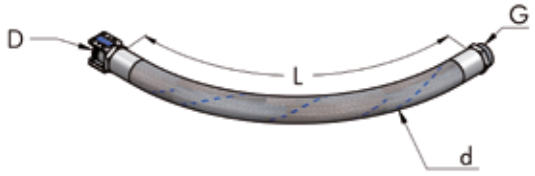


| D mm | G | L mm | d mm | Codice N° | P g | n° | |
|---|---|---|---|---|---|---|---|
| 25 | 1" - NPT | 1000 | 37 | 003 000 458 | 1700 | 20 | ✍ |
| 32 | 1"1/4 - NPT | 1000 | 44 | 003 001 458 | 2200 | 20 | ✍ |
| 50 | 2" - NPT | 1000 | 65 | 003 002 458 | 4000 | 20 | ✍ |
| 63 | 2"1/2 - NPT | 1300 | 77 | 003 003 458 | 4700 | 20 | ✍ |
| 80 | 3" - NPT | 1600 | 90 | 003 004 458 | 5800 | 20 | ✍ |

## IMPIANTI DI DISTRIBUZIONE DI ARIA COMPRESSA E ALTRI FLUIDI

## COLLETTORI MODULARI A BORDO DI MACCHINE

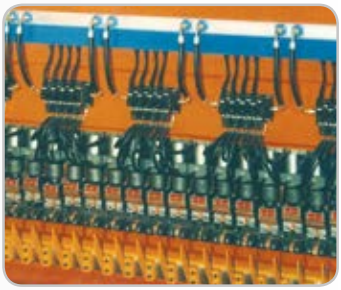

## LINEE DI ASSEMBLAGGIO E PRODUZIONE